更新日 2024/10/1

REX

配管工具

パイプねじ切器

部 品 価 格 表

発効　2009年　1月

112R
【1101D2】
114R
【1101D4】

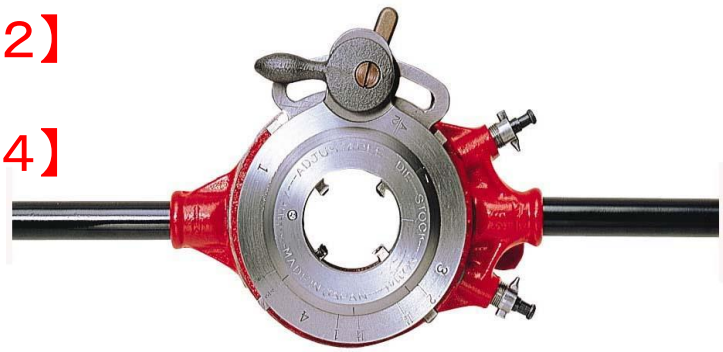

2R3
【1120R3】
2RC
【112RC】

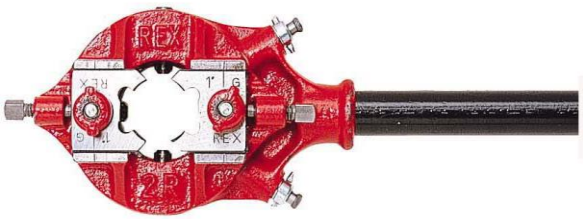

目次

1，ラチェット式オスタ型 112R･114R
2，ベビーリード型　2R3･2RC

パイプねじ切器

更新日 2024/10/1

112R ねじ切器（1101D2）　　114R ねじ切器（1101D4）

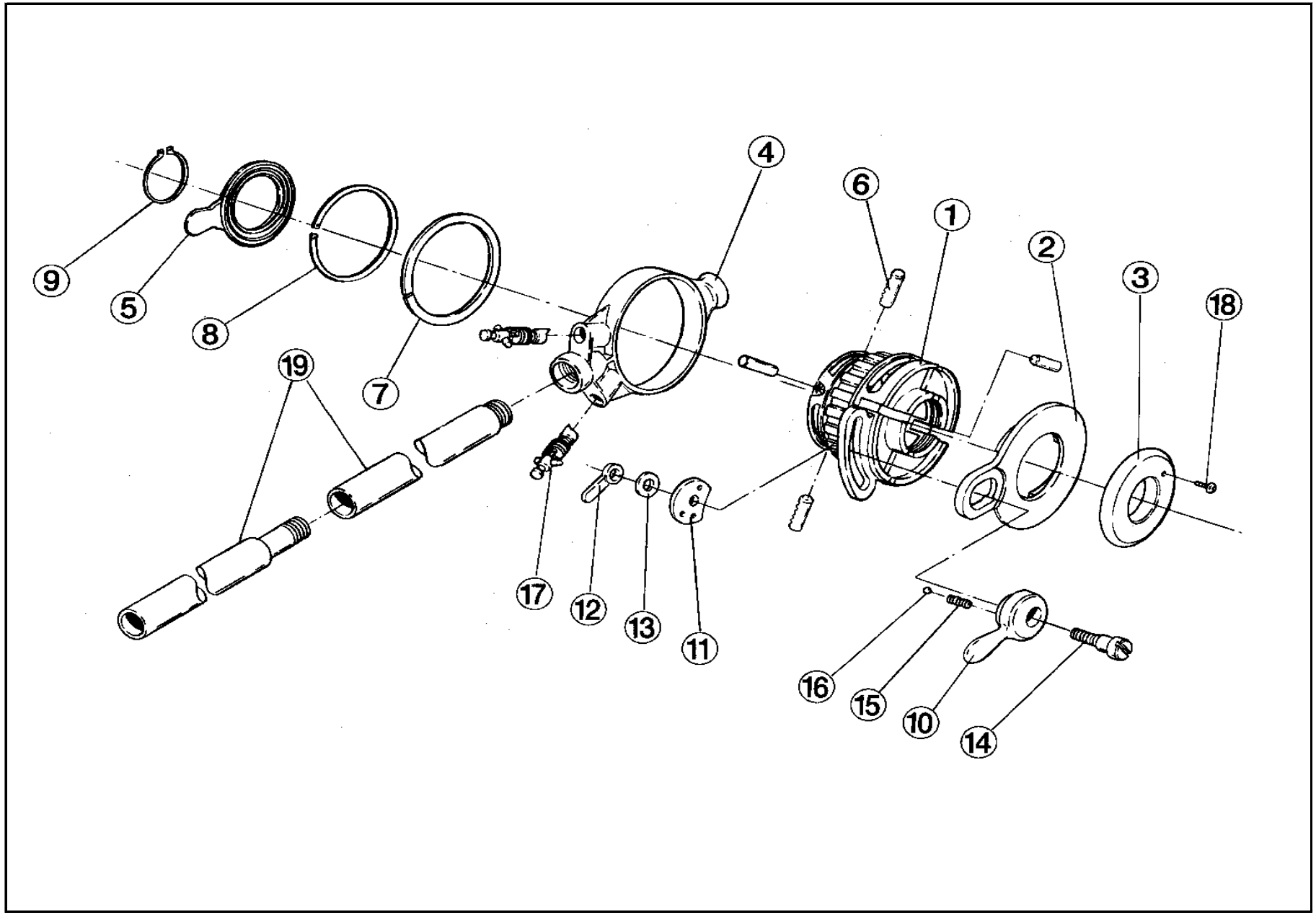

パイプねじ切器

更新日　2024/10/1

112R　ねじ切器（1101D2）

図番	部品番号	品　名	数量	標準単価	摘　要
1	D201	本体	1	29,230	※修理対応
2	D203	案内	1	11,190	
3	D208	丸蓋	1	4,970	※修理対応
4	D202	ホルダ	1	11,190	
5	D204	スクロール	1	9,920	
6	D205	スクロール爪	1組	4,580	4ヶ1組
7	D215	スラストリング	1	1,530	
8	D241	C形同芯止め輪　（軸用φ99　3mm厚）	1	1,160	
9	D217	C形止め輪　（軸用φ60　2mm厚）	1	990	
10	D206	偏心ハンドル	1	1,860	
11	D407	偏心台	1	2,170	
12	D210	レバーナット	1	1,920	
13	D416	エキセン座金	1	240	
14	D209	エキセンボルト	1	930	
15	D413	エキセンスプリング	1	170	
16	WQ06	鋼球　（6）	1	170	
17	D414	ラチェット	2	1,530	
18	W242	なべ小ねじ　（M4×10）	1	170	
19	D251	パイプハンドル	1式	7,630	
20					
21					
22					
23					

114R　ねじ切器（1101D4）

図番	部品番号	品　名	数量	標準単価	摘　要
1	D401	本体	1	35,580	※修理対応
2	D403	案内	1	14,620	
3	D417	丸蓋	1	5,740	※修理対応
4	D411	ホルダ	1	11,190	
5	D404	スクロール	1	8,400	
6	D405	スクロール爪	1組	4,580	3ヶ1組
7	D420	スラストリング	1	1,920	
8	D441	C形同芯止め輪　（軸用φ136　3mm厚）	1	1,360	
9	D410	C形止め輪　（軸用φ85　3mm厚）	1	1,210	
10	D406	偏心ハンドル	1	1,920	
11	D407	偏心台	1	2,170	
12	D408	レバーナット	1	1,920	
13	D416	エキセン座金	1	240	
14	D412	エキセンボルト	1	930	
15	D413	エキセンスプリング	1	170	
16	WQ06	鋼球　（6）	1	170	
17	D414	ラチェット	2	1,530	
18	W242	なべ小ねじ　（M4×10）	1	170	
19	D451	パイプハンドル	1式	10,690	
45					
46					
47					

更新日　　2024/10/1

パイプねじ切器（2R3・2RC）

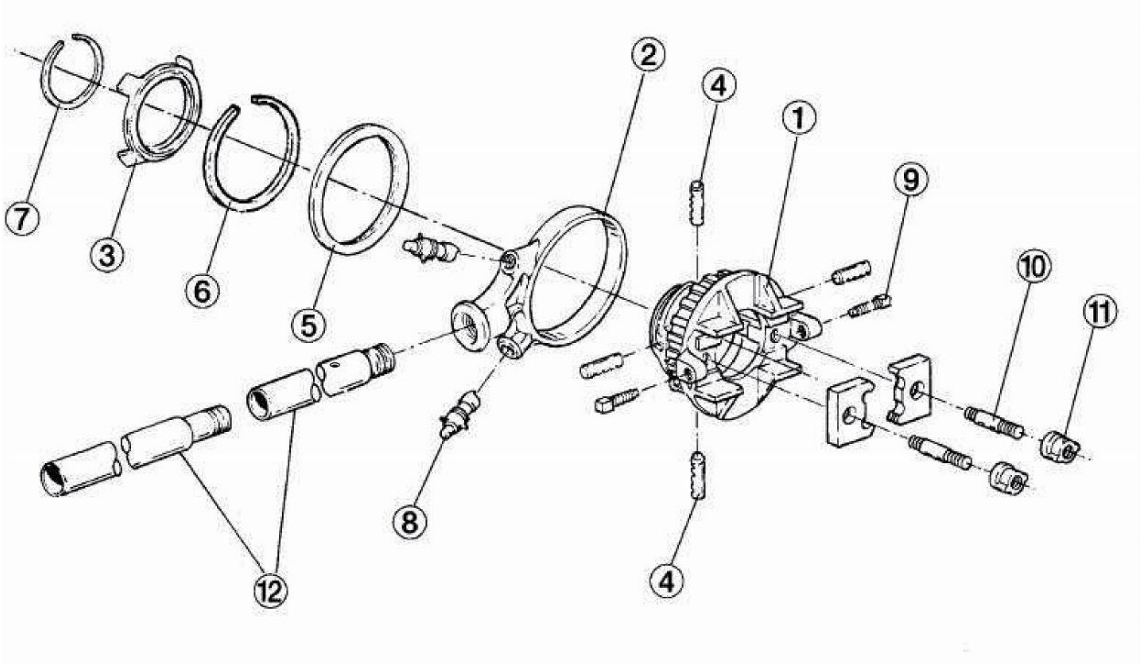

2R3ねじ切器・2RCねじ切器

図番	部品番号	品　名	数量	標準単価	摘　要
1	R201	本体	1	10,690	
2	R202	ホルダ	1	5,090	
3	R203	スクロール	1	1,920	
4	R208	スクロール爪	1組	1,530	4ヶ1組
5	R204	大リング　（φ77　3mm厚）	1	700	
6	R205	C形同芯止め輪（大）　（軸用φ75　2mm厚）	1	700	
7	R206	C形同芯止め輪（小）　（軸用φ48　2mm厚）	1	630	
8	R211	ラチェット	2	770	
9	R207	押しねじ	2	320	
10	R213	植込みボルト	2	320	
11	R212	締付けナット	2	470	
12	R251	パイプハンドル	1式	3,060	
	R215	スパナ	1	370	
	R231	鉄ケース	1	3,450	
	R231A	樹脂ケース	1	3,450	