更新日 2024/1/10

REX

バンドソー切断機

マンティス180WS・180WA

部 品 価 格 表

発効　2009年　1月

XB180WS
（チェーンバイス仕様）【4751WS】

XB180WA【4751WA】

目次

1,　フレーム、モータ部
2,　プーリ、テンション部
3,　セリ部
4,　荷重調整、スイッチ部
5,　主軸、ヒンジ部
6,　チェーンバイス部
7,　平バイス部

マンティス180WS・180WA

更新日 2024/1/10

1. フレーム、モータ部

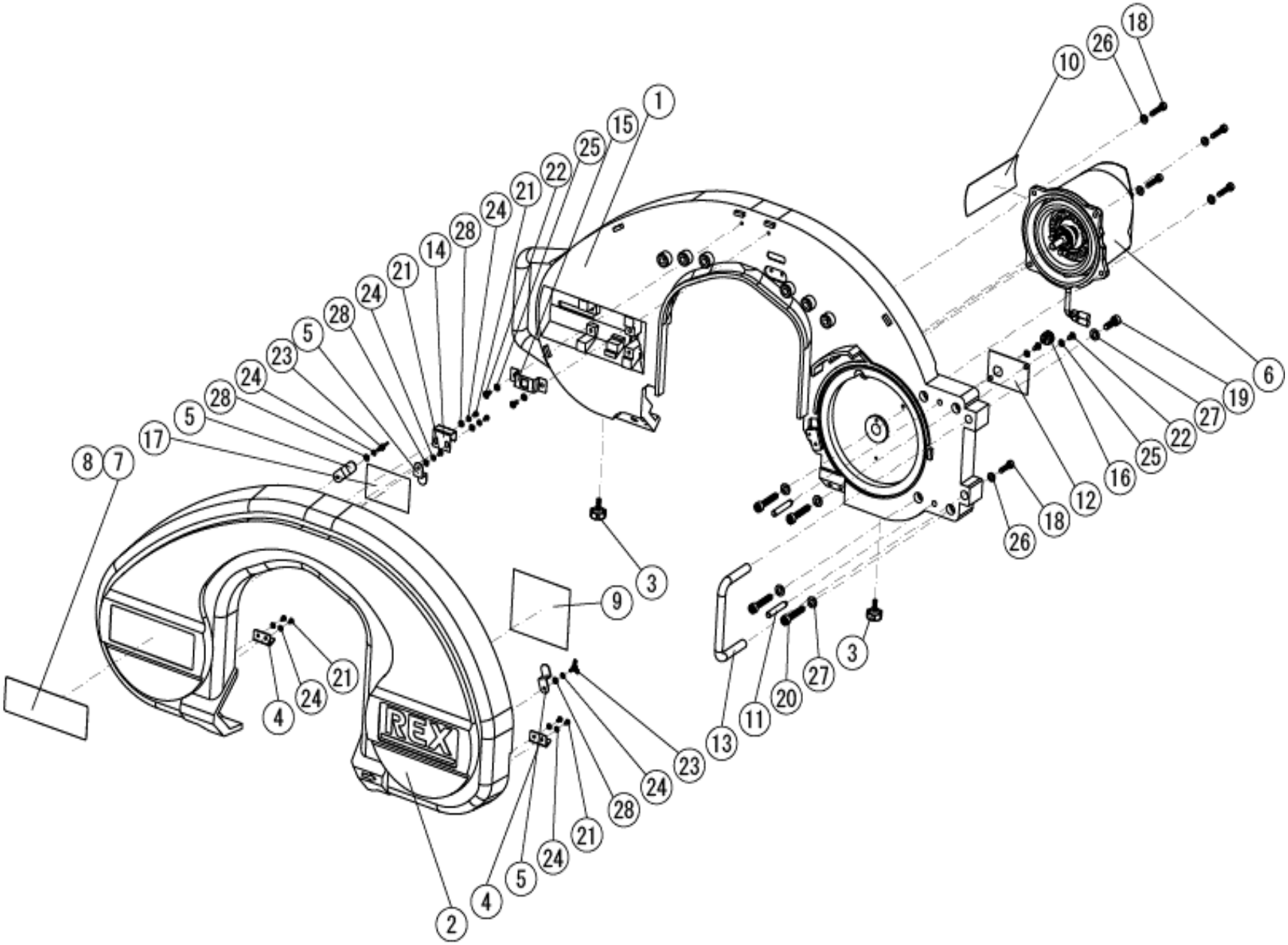

マンティス180WS・180WA

更新日　2024/1/10

1．フレーム、モータ部

図番	部品番号	品　名		数量	標準単価	摘　要
1	SL01	フレーム		1	95,870	
2	SL02	フレームカバー		1	9,710	
3	SL03	ノブ		2	360	
4	SL38	カバープレート		2	570	
5	SL41	ノコ刃クリップ		3	330	
6	SL51B	モータ	（100V）	1	55,440	
7	SL61	銘板シール　XB180WS	（チェーンバイス）	1	―	
8	SL62	銘板シール　XB180WA	（平バイス）	1	―	
9	SL63	シール	（ノコ刃収納）	1	330	
10	SL65	シール	（荷重表180用）	1	330	
11	SJ37	位置決めピン		2	270	
12	SJ39	コネクタカバー		1	420	
13	SJ40	持ち手		1	1,280	
14	SJ42	フレームフック		1	510	
15	SJ43	キャッチプレート		1	510	
16	SK09	ケーブルロック		1	150	
17	SK34	シール	（ノコ刃交換）	1	210	
18	W06B	六角穴付きボルト	（M6×25）	5	150	
19	W083	六角穴付きボルト	（M8×25）	1	150	
20	SK50	六角穴付きボルト	（M8×45）	4	150	
21		なべ小ねじ	（M4×10 クロ）	7	150	
22	W25C	なべ小ねじ	（M5×10 クロ）	4	150	
23	SLA1	蝶ボルト	（M4×10銀）	2	150	
24	WG4A	ばね座金	（4 クロ）	9	150	
25	WG5A	ばね座金	（5 クロ）	4	150	
26	WG6A	ばね座金	（6 クロ）	5	150	
27	WG8A	ばね座金	（8 クロ）	5	150	
28	SK82	平座金	（4 クロ）	5	150	
29						

マンティス180WS・180WA

更新日 2024/1/10

2. プーリ、テンション部

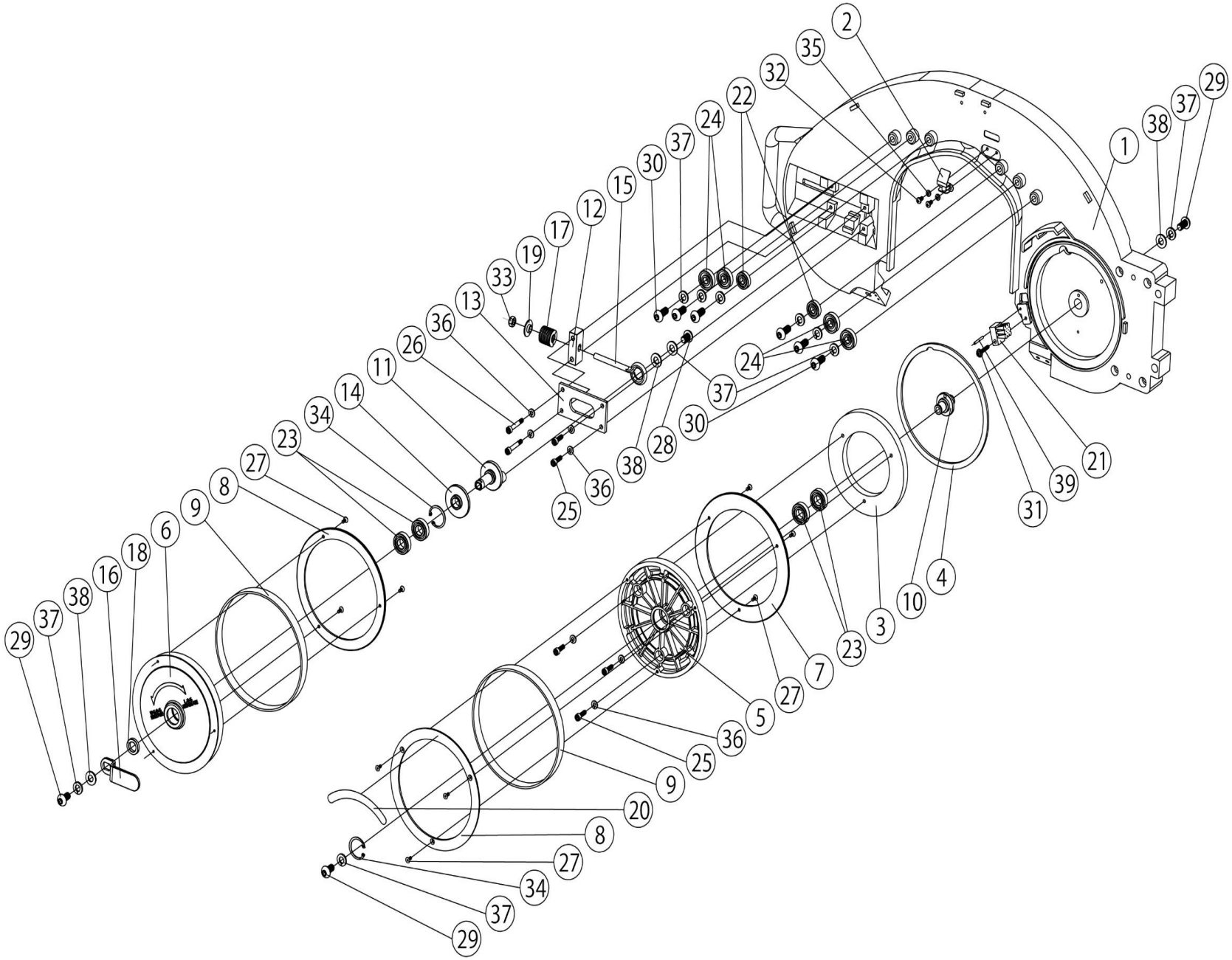

マンティス180WS・180WA

更新日　2024/1/10

2. プーリ、テンション部

図番	部品番号	品　名		数量	標準単価	摘　要
1	SL01	フレーム		1	95,870	
2	SL42S	のこ刃脱落防止ローラセット	SL42 ローラホルダ　1ヶ	1組	1,390	
			SL43 ストッパローラ　1ヶ			
			SL44 ローラピン　1ヶ			
			WY03 E形止め輪(3)　2ヶ			
3	SJ36	ギヤ		1	13,860	
4	SJ44	防塵フェルト		1組	680	3枚1セット
5	SJ55	プーリ A		1	6,470	
6	SJ56	プーリ B		1	6,010	
7	SJ57	プーリ板 A		1	3,010	
8	SJ58	プーリ板 B		2	2,780	
9	SJ59	ゴムリング		2	1,280	
10	SJ79	プーリ A軸		1	1,970	
11	SJ80	プーリ B軸		1	4,050	
12	SJ81	ロッドガイド		1	1,390	
13	SJ82	テンションプレート		1	810	
14	SJ83	B軸ブシュ		1	1,160	
15	SJ84	テンションロッド		1	530	
16	SJ85	テンションレバー		1	810	
17	SJ86	テンションスプリング		1	3,590	
18	SJ87	カラー		1	330	
19	SJ88	スプリングキャップ		1	300	
20	SK35	シール	(プーリ)	1	330	
21	SL47	ブラシ		1	2,780	
22	S374	ベアリング	(6000ZZ)	2	1,390	
23	SK53	ベアリング	(6002ZZ)	4	1,050	
24	S701	ベアリング	(6200ZZ)	4	640	
25	W063	六角穴付きボルト	(M6×20)	5	150	
26	W067	六角穴付きボルト	(M6×40)	2	150	
27	SK56	六角穴付き皿ボルト	(M4×10)	9	150	
28	SK66	六角穴付きボタンボルト	(M10×15)	1	150	
29	SK54	六角穴付きボタンボルト	(M10×20)	3	150	
30	SK57	六角穴付きボタンボルト	(M10×25)	6	150	
31	SMA3	座金組込み十字穴付なべ小ねじ	(ミスミNSET5-30)	1	210	
32	W25C	なべ小ねじ	(M5×10 黒)	2	150	
33		Uナット	(M8黒)	1	150	
34	SK55	C形止め輪	(穴用 32)	2	150	
35	WG5A	ばね座金	(5黒)	2	150	
36	WG6A	ばね座金	(6黒)	7	150	
37	WGB0	ばね座金	(10 黒)	10	150	
38	WI03	平座金	(10 黒)	3	150	
39	WL3B	スプリングピン	(3×28)	1	150	
40						
41						
42						
43						
44						
45						
46						
47						

マンティス180WS・180WA

更新日 2024/1/10

3. セリ部

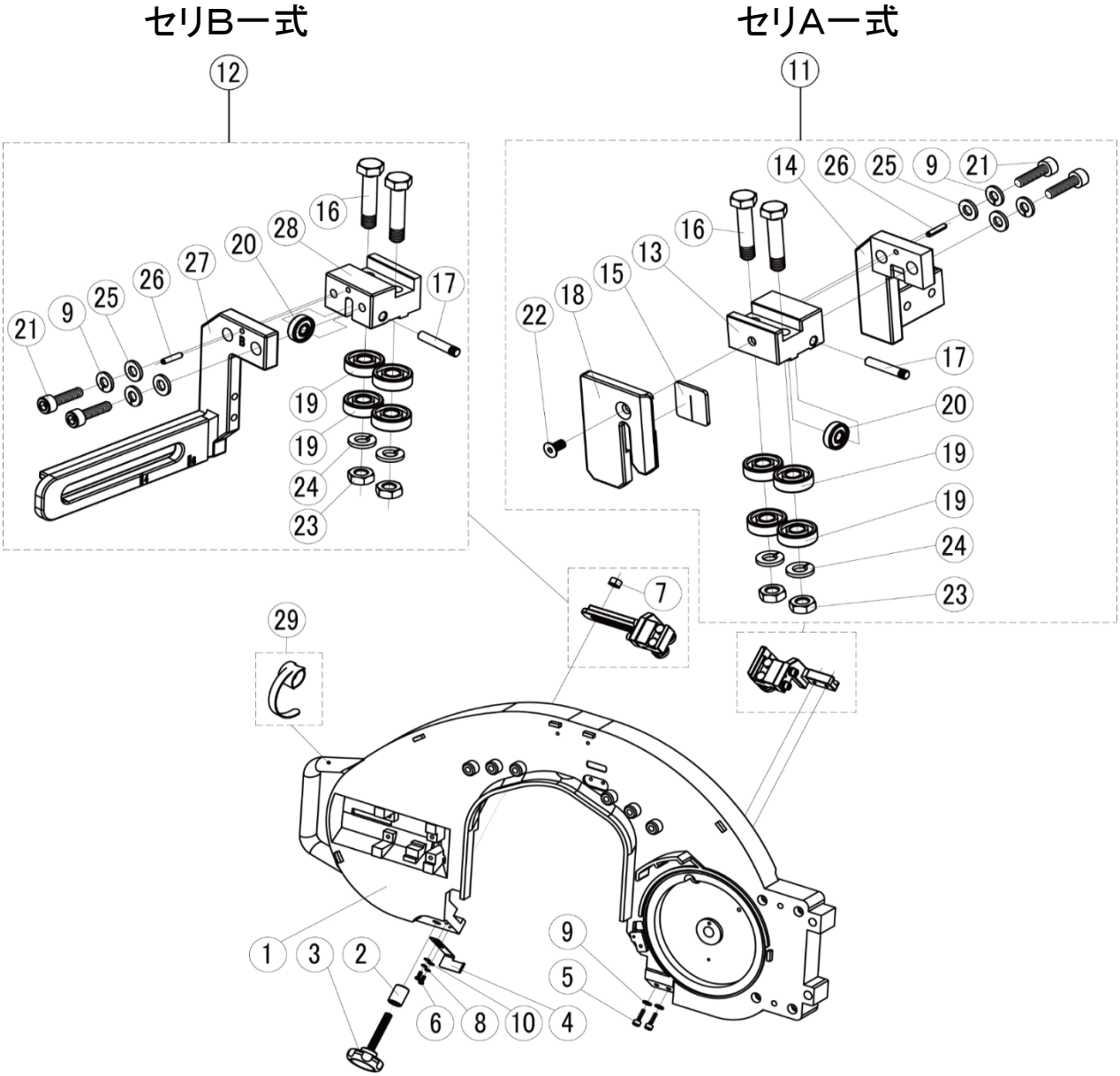

マンティス180WS・180WA　　更新日　2024/1/10

3．セリ部

図番	部品番号	品　名	数量	標準単価	摘　要
1	SL01	フレーム	1	95,870	
2	SL06	カラー	1	470	
3	SL48	ノブ	1	700	
4	SJ53	スイッチキッカー	1	820	
5	W063	六角穴付きボルト　（M6×20）	2	150	
6		なべ小ねじ　（M4×10 黒）	2	150	
7	SK68	六角ナット　（M10 1種 黒）	1	150	
8	WG4A	ばね座金　（4 黒）	2	150	
9	WG6A	ばね座金　（6 黒）	6	150	
10	SK82	平座金　（4 黒）	2	150	
11	SL60S	セリ A 一式	1式	15,020	
12	SL04S	セリ B 一式	1式	13,860	
13	SJ45	セリ本体 A	1	―	SL60S セリA一式で販売
14	SJ47	セリ受け A	1	―	SL60S セリA一式で販売
15	SJ50	スクレーパ	1	330	
16	SJ51	セリ軸 A	4	510	
17	SJ52	セリ軸 B	2	200	
18	SK28	コンタプレート B銀	1	990	
19	SK59	ベアリング　（608ZZ）	8	980	
20	S703	ベアリング　（625ZZ）	2	470	
21	SK60	六角穴付ボルト　（M6×22）	4	150	
22	SK85	六角穴付皿ボルト　（M5×10）	1	150	
23		六角ナット　（M8 3種 黒）	4	150	
24	WG8A	ばね座金　（8 黒）	4	150	
25		平座金　（6 黒）	4	150	
26	WL3A	スプリングピン　（3×14）	2	150	
27	SL04	セリ受け B	1	―	SL04S セリB一式で販売
28	SJ46	セリ本体 B	1	―	SL04S セリB一式で販売
29	F160	コードバンド	1	590	
30					
31					
32					
33					
34					
35					
36					
37					
38					
39					
40					
41					
42					
43					
44					
45					
46					
47					
48					
49					
50					

マンティス180WS・180WA

更新日 2024/1/10

4. 荷重調整、スイッチ部

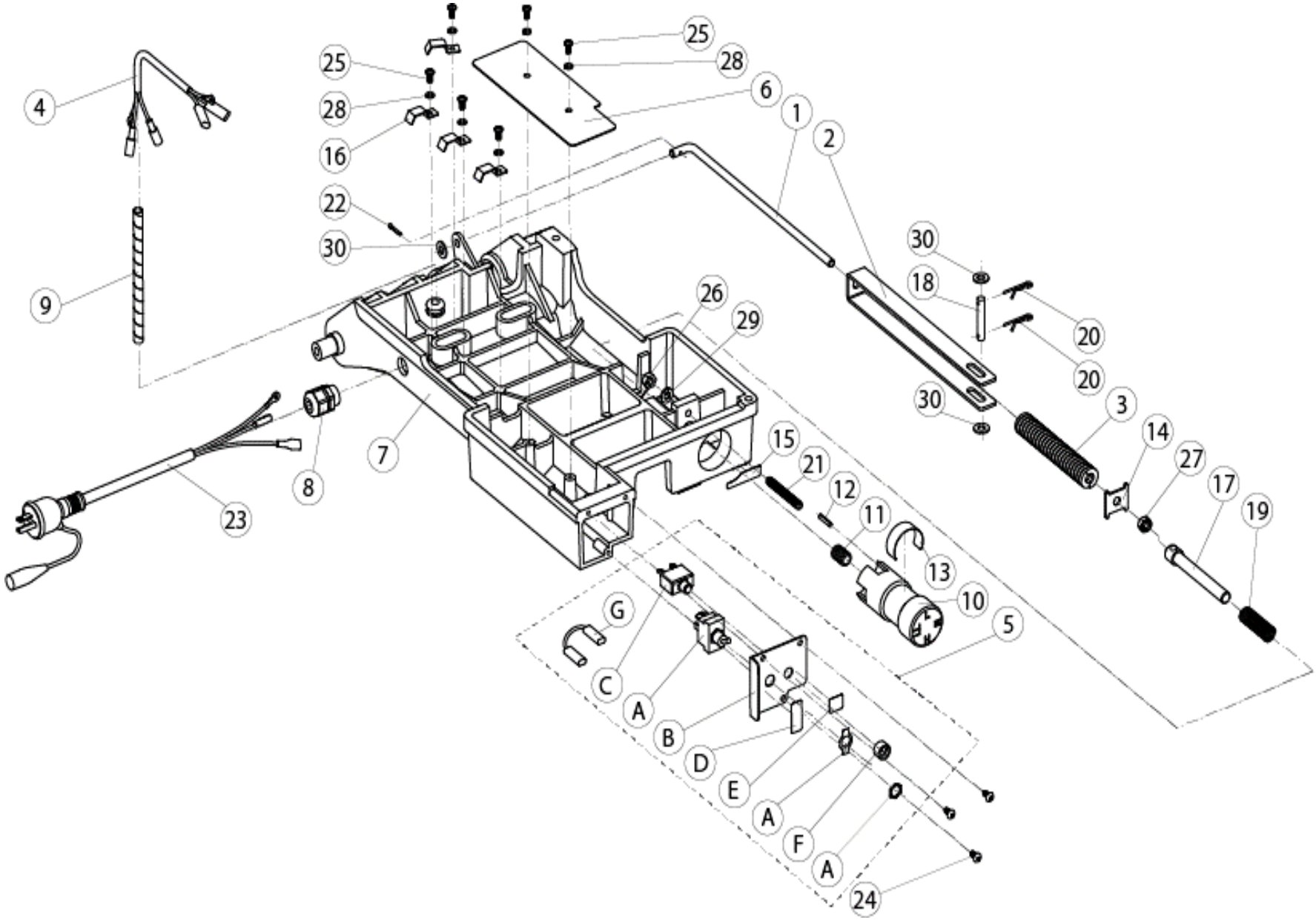

マンティス180WS・180WA

更新日　2024/1/10

4. 荷重調整、スイッチ部

図番	部品番号	品　名		数量	標準単価	摘　要
1	SL07	荷重ロッド		1	1,390	
2	SL08	荷重ばね受け		1	1,050	
3	SL09	荷重ばね	(ﾐｽﾐ SWH22-150)	1	4,390	
4	SL10	モータコード180		1	700	
5	SL12S	スイッチユニット	SJ99 スイッチ(15A/4P) 1ヶ SL12 スイッチプレート 1ヶ SK01 ｻｰﾏﾙﾌﾟﾛﾃｸﾀ (7A) 1ヶ SL66 ｼｰﾙ(ON-OFF180用) 1ヶ SL67 ｼｰﾙ(復帰ﾎﾞﾀﾝ180用) 1ヶ SJ11 ブレーカナット 1ヶ リード線 1ヶ SK97 スイッチキャップ	1組	5,550	A B C D E F G H ユニット単価
6	SL13	スイッチカバー		1	700	
7	SL14	ベース		1	72,770	
8	SL30	ケーブルクランプ		1	590	
9	SL05	スパイラルチューブ	180L	1	210	
10	SL45S	荷重ノブユニット 180	SL45 荷重ノブ180 1ヶ	1組	5,210	ユニット単価
11			ヘリサート(M12-1.75-1.5D) 1ヶ			
12			スプリングピン(4×20) 1ヶ			
13			シール 1ヶ			
14	SL46	荷重ロッドガイド		1	1,120	
15	SL64	シール	(荷重調整180用)	1	330	
16	SJ16	ケーブルクリップ		4	290	
17	SJ90	荷重軸		1	1,050	
18	SJ94	荷重軸ピン		1	290	
19	SJ95	荷重軸スプリング		1	290	
20	P625	スナップピン	(8)	2	150	
21	SK70	六角穴付き止めねじ	(くぼみ先 M8×60)	1	150	
22	SK73	割ピン	(3×14)	1	150	
23	F155	ﾏﾝﾃｨｽﾎﾟｯｷﾝﾌﾟﾗｸﾞ		1	4,290	
24	SK62	六角穴付きボタンボル	(M5×10)	3	150	
25	W25C	なべ小ねじ	(M5×10 黒)	6	150	
26		六角ナット	(M8 三種黒)	1	150	
27		Uナット	(M8黒)	1	150	
28	WG5A	ばね座金	(5 黒)	6	150	
29	WG8A	ばね座金	(8 黒)	1	150	
30	WZI1	平座金	(8 黒)	3	150	
31						
32						
33						
34						
35						

マンティス180WS・180WA

更新日 2024/1/10

5. 主軸、ヒンジ部

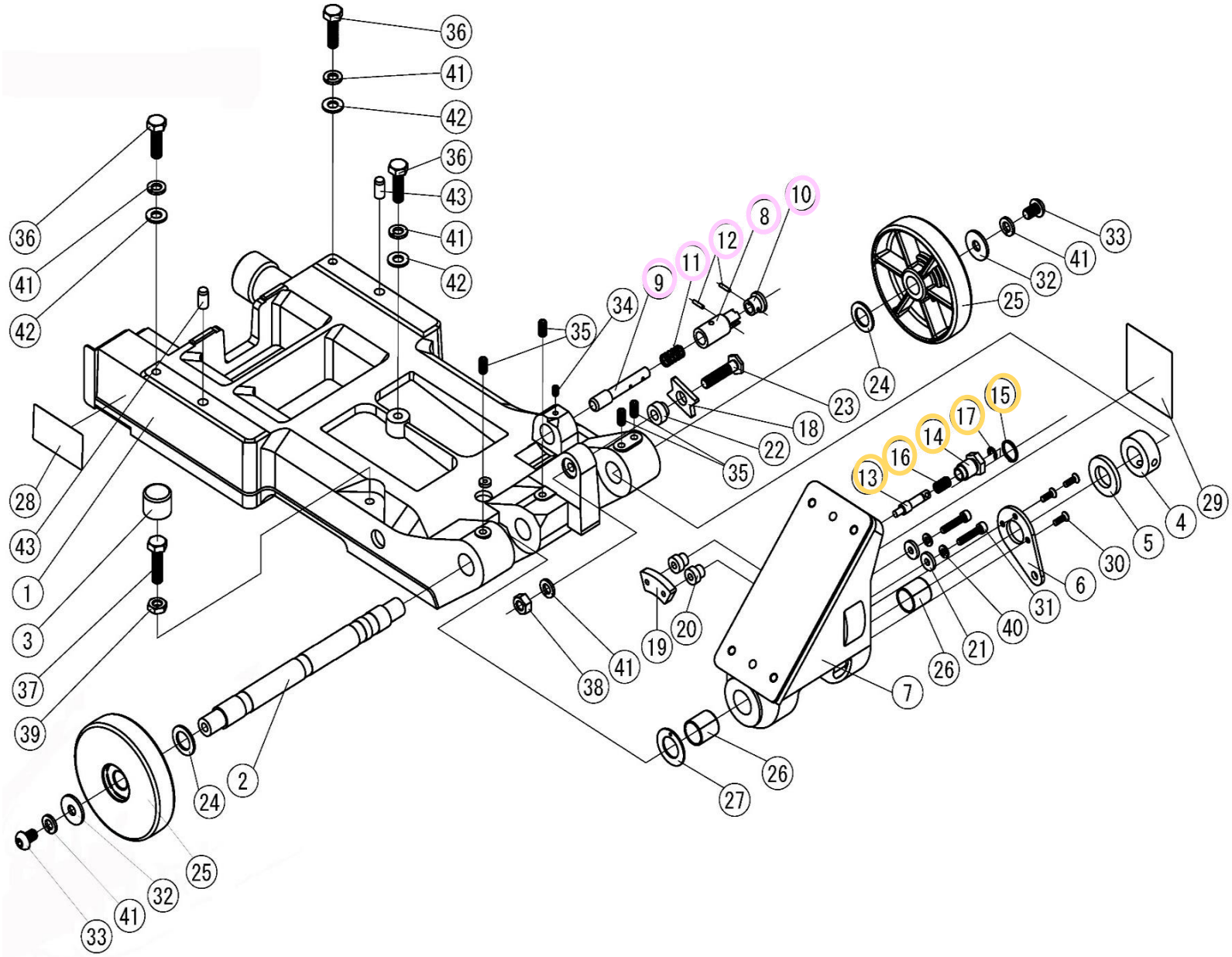

マンティス180WS・180WA

更新日　2024/1/10

5. 主軸、ヒンジ部

図番	部品番号	品　名		数量	標準単価	摘　要
1	SL14	ベース		1	72,770	
2	SL37	主軸		1	3,470	
3	SL39	ボルトキャップ		1	220	
4	SL40	主軸カラー		1	1,160	
5	SL49	スラストワッシャ		1	1,390	
6	SL50	荷重プレート		1	1,510	
7	SJ54	ヒンジ		1	19,640	
8	SJ61S	ロックピンユニット	SJ30 ロックピンカラー　1ヶ	1組	2,670	ユニット単価
9			SJ61 ロックピン　1ヶ			
10			SJ68 ロックピンノブ　1ヶ			
11			SJ73 ロックピンスプリング　1ヶ			
12			WL3S スプリングピン（3×14）2ヶ			
13	SJ62S	キックピンユニット	SJ62 キックピン　1ヶ	1組	2,080	ユニット単価
14			SJ63 キックピンカラー　1ヶ			
15			SJ71 リング　1ヶ			
16			SJ72 キックピンスプリング　1ヶ			
17			E形止め輪（6）　1ヶ			
18	SJ64	ストッパカム		1	590	
19	SJ65	カムプレート		1	870	
20	SJ66	プレートブシュ		2	260	
21	SJ67	カムプレートワッシャ		2	260	
22	SJ69	カムブシュ		1	290	
23	SJ70	カム軸		1	630	
24	SJ77	車輪ワッシャA		2	180	
25	SJ78	車輪		2	930	
26	SK36	ブシュ	（LFZB22-25）	2	590	
27	SK37	スラストワッシャ	（LFZW20）	1	700	
28	SK43	シール	（過負荷保護）	1	330	
29	SK47	シール	（フレームロック）	1	330	
30	SK63	六角穴付き皿ボルト	（M5×15）	3	150	
31	SK64	六角穴付きボルト	（M6×30）	2	150	
32	SK65	平ワッシャ大形	（10 黒）	2	150	
33	SK66	六角穴付きボタンボルト	（M10×15）	2	150	
34	W766	六角穴付き止めねじ	（くぼみ先 M6×10）	1	150	
35	W78G	六角穴付き止めねじ	（くぼみ先 M8×16）	4	150	
36	SK77	六角ボルト	（M10×35 黒）	3	150	
37	SLA5	六角ボルト	（M10×40 黒）	1	150	
38	SK68	六角ナット	（M10　1種 黒）	1	150	
39	SK75	六角ナット	（M10　3種 黒）	1	150	
40	WG6A	ばね座金	（6 黒）	2	150	
41	WGB0	ばね座金	（10 黒）	6	150	
42	WI03	平座金	（10 黒）	3	150	
43	SLA6	ノックピン	（φ10×20）	2	150	
44						
45						
46						
47						
48						
49						
50						

マンティス180WS・180WA

更新日 2024/1/10

6. チェーンバイスユニット部

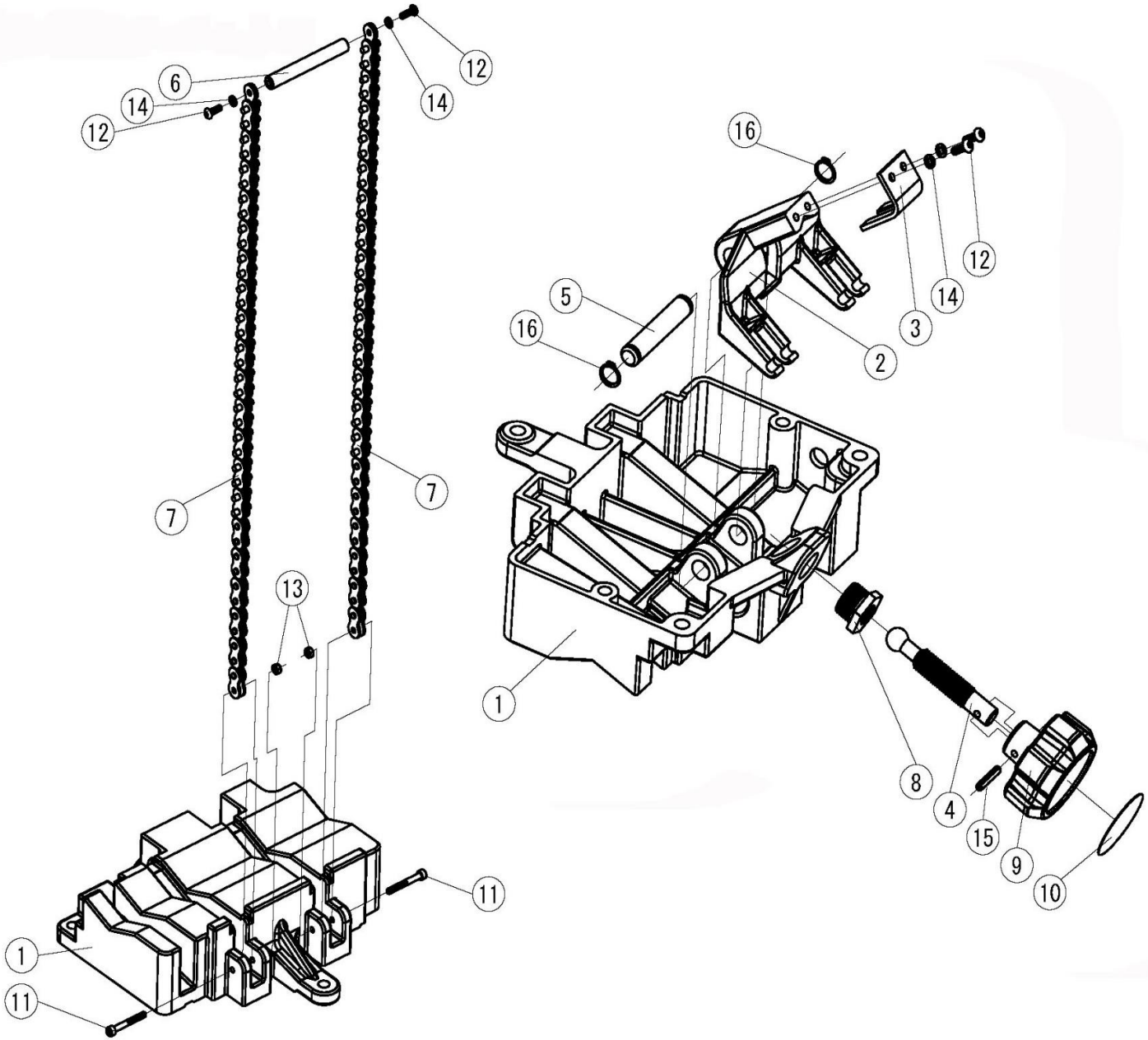

マンティス180WS・180WA　　更新日　2024/1/10

6. チェーンバイスユニット部

図番	部品番号	品　名	数量	標準単価	摘　要
1	SL17	チェーンバイス台	1	32,340	
2	SL18	アーム	1	7,860	
3	SL19	アームプレート	1	570	
4	SL20	送りねじ	1	3,700	
5	SL21	アームピン	1	800	
6	SL22	チェーンハンドル	1	760	
7	SL23	リーフチェーン	2	4,510	
8	SL24	ねじブシュ	1	990	
9	SJ06	ハンドル	1	3,240	
10	SK46	シール　（ハンドル）	1	330	
11	W05E	六角穴付ボルト　（M5×40）	2	150	
12	SLA7	六角穴付ボタンボルト　（M5×15）	4	150	
13		Uナット　（M5 黒）	2	150	
14	WG5A	ばね座金　（5 黒）	4	150	
15	WL5B	スプリングピン　（5×28）	1	150	
16	WW15	C形止め輪　（軸用 15）	2	150	
17					
18					
19					
20					
21					
22					
23					
24					
25					
26					
27					
28					
29					
30					
31					
32					
33					
34					
35					
36					
37					
38					
39					
40					
41					
42					
43					
44					
45					
46					
47					
48					
49					
50					

マンティス180WS・180WA

更新日 2024/1/10

7. 平バイスユニット部

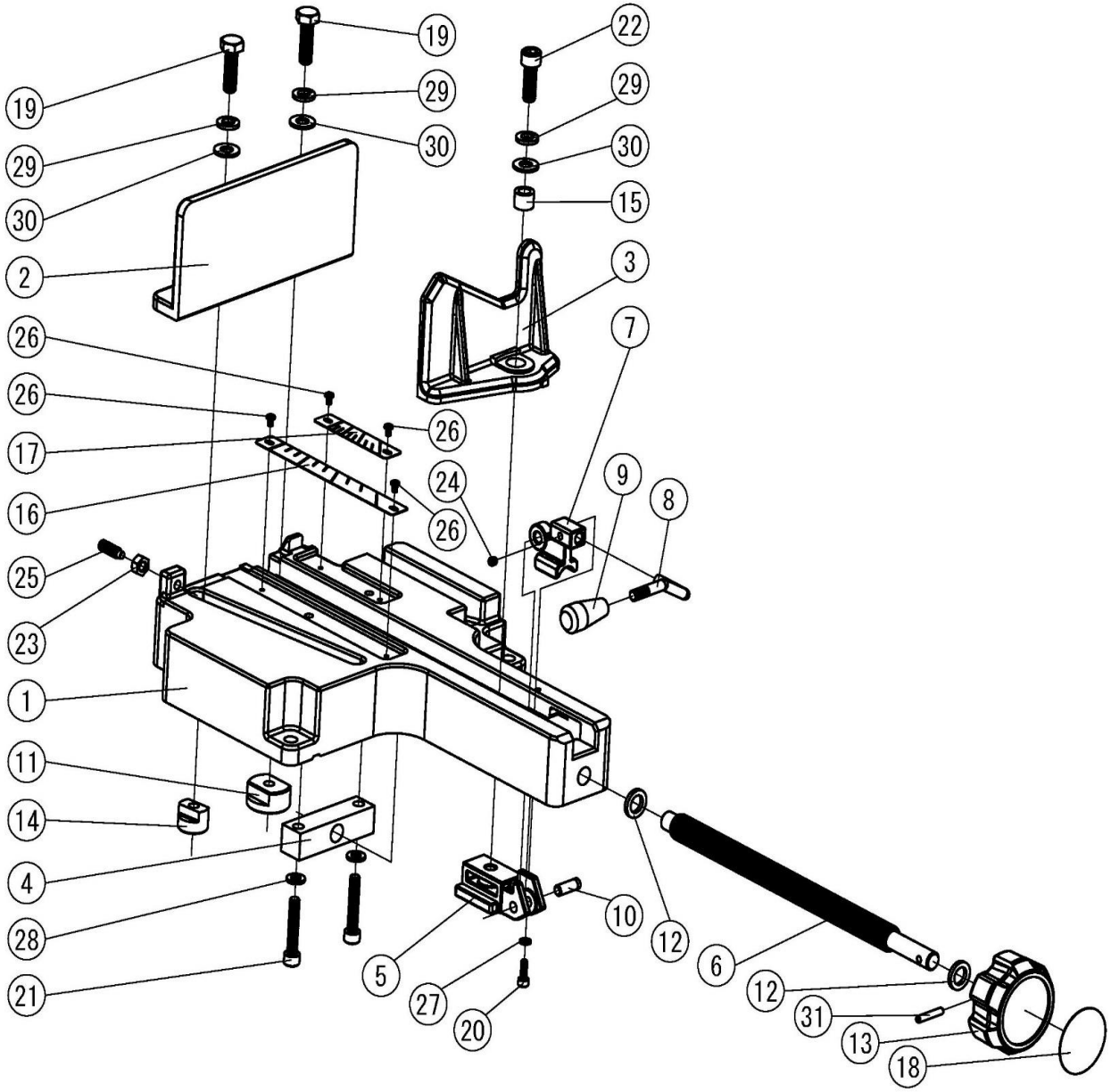

マンティス180WS・180WA　　更新日　2024/1/10

7. 平バイスユニット部

図番	部品番号	品　名	数量	標準単価	摘　要
1	SL25	平バイス台	1	45,050	
2	SL26	バイス A	1	10,060	
3	SL27	バイス B	1	8,550	
4	SL28	ねじホルダ	1	3,820	
5	SL29	ガイドブロック	1	5,550	
6	SL31	送りねじ	1	5,550	
7	SL32	ハーフナット	1	3,700	
8	SL33	レバー	1	1,120	
9	SL34	グリップ	1	210	
10	SL35	ガイドブロックピン	1	630	
11	SL36	ナットC	1	1,050	
12	SJ04	スラストワッシャ	2	700	
13	SJ06	ハンドル	1	3,240	
14	SK20	ナットB	1	1,050	
15	SK23	スペーサ	1	330	
16	SK26	角度目盛 A	1	590	
17	SK27	角度目盛 B	1	470	
18	SK46	シール　（ハンドル）	1	330	
19	SK77	六角ボルト　（M10×35 黒）	2	150	
20	W054	六角穴付ボルト　（M5×15）	1	150	
21	SK50	六角穴付ボルト　（M8×45）	2	150	
22	W003	六角穴付ボルト　（M10×30）	1	150	
23		六角ナット　（M8黒）	1	150	
24	W762	六角穴付止めねじ　（くぼみ先 M6×6）	1	150	
25	W887	六角穴付止めねじ　（棒先 M8×25）	1	150	
26	SK79	トラス小ねじ　（M4×6 黒）	4	150	
27	WG5A	ばね座金　（5黒）	1	150	
28	WG8A	ばね座金　（8黒）	2	150	
29	WGB0	ばね座金　（10黒）	3	150	
30	WI03	平座金　（10黒）	3	150	
31	WL5B	スプリングピン　（5×28）	1	150	
32					
33					
34					
35					
36					
37					
38					
39					
40					
41					
42					
43					
44					
45					
46					
47					
48					
49					
50					