更新日 2025/3/24

REX

切断機
ハイパーソー XS130
部 品 価 格 表
発効 2009年 1月

2010年9月製造中止

既に部品供給が難しい部品もございます。部品供給期限は該当部品の在庫状況により早まる可能性もあります。予めご了承ください。
在庫数のご確認は、最寄りのREX各営業所へお問い合わせ下さい。

※供給終了 明記は在庫限りの為供給できない場合もございます。
※供給終了(赤字)に関しましてはすでに、供給不可になっております。

ハイパ゜ーソーXS130
【380130】

4E+05 ハイパーソー XS130

更新日 2025/3/24

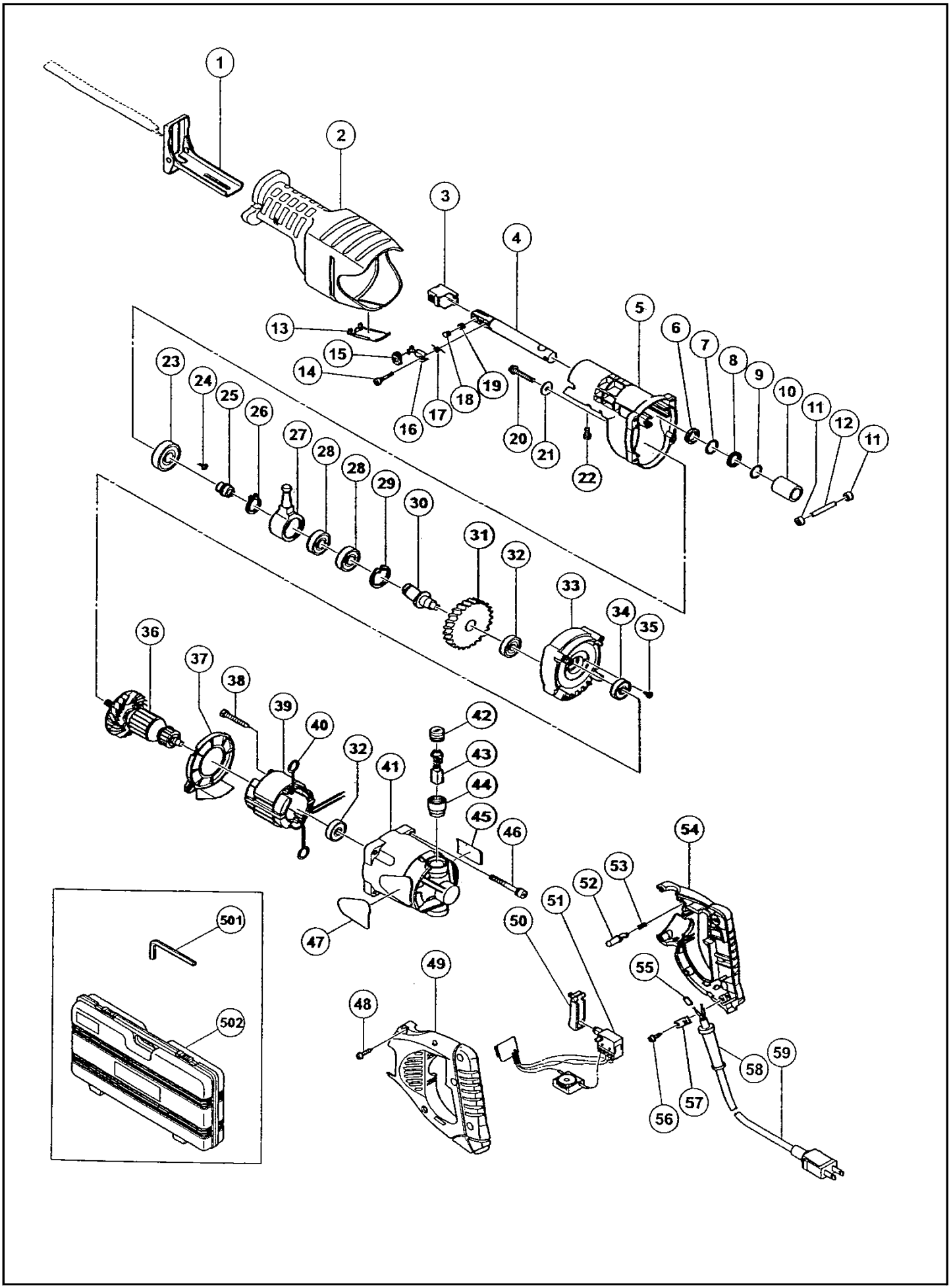

380130 ハイパーソー XS130

更新日 2025/3/24

図番	部品番号	部　品　名		数量	標準単価	摘　要
1	HSX01	ベース(B)		1	2,020	供給終了
2	HSX02	フロントカバー(C)		1	4,330	供給終了
3	HSX03	ブレードホルダ(A)		1	2,810	供給終了
4	HSX04	プランジャ(B)		1	7,120	供給終了
5	HSX05	ギヤカバー(B)		1	6,620	供給終了
6	HSX06	フェルトワッシャ		1	290	供給終了
7		座金(H)		1	170	供給終了
8	HSX07	Vリング		1	200	供給終了
9	HSX08	Oリング		1	200	供給終了
10	HSX09	メタル(B)		1	1,050	供給終了
11	HSX10	スイングローラ		2	250	供給終了
12	HSX11	ピン	(D6)	1	250	供給終了
13	HSX12	カバークリップ		1	1,210	供給終了
14	HSX13	特殊ボルト	(M4セット)	1	550	供給終了
15	HSX14	キャップ		1	250	供給終了
16	HSX15	レバー(A)		1	2,020	供給終了
17	HSX16	スプリング(D)		1	550	供給終了
18	HSX17	ホルダピン(B)		1	2,020	供給終了
19	HSX18	スプリング(B)		1	250	供給終了
20		ナイロックフランジボルト	(M6×35)	1	170	供給終了
21		座金(G)		1	170	供給終了
22		六角穴付フランジボルト	(M5×12)	1	170	供給終了
23	Z06A	ベアリング	(6002DD)	1	950	供給終了
24		ナイロックフランジボルト	(M4×12)	3	170	供給終了
25	HSX19	サブシャフト(B)		1	770	供給終了
26		C形止め輪	(軸用 呼び17)	1	170	供給終了
27	HSX20	レシプロプレート		1	4,830	供給終了
28		ベアリング	(6003VV)	2	1,790	供給終了
29		C形止め輪	(穴用 呼び35)	1	170	供給終了
30	HSX21	セカンドシャフト(B)		1	4,970	供給終了
31	HSX22	ギヤ		1	3,320	供給終了
32	C172	ベアリング	(608VV)	1	1,260	供給終了
33	HSX23	インナカバー(B)		1	4,070	供給終了
34	C165	ベアリング	(6001VV)	1	1,190	供給終了
35		シーロックトラスねじ	(M4×10)	2	170	供給終了
36	HSX24	アマチュア(ﾍﾞｱﾘﾝｸﾞ付き)	(100V)	1	17,670	供給終了
37	HSX25	ファンガイド		1	550	供給終了
38		六角タッピンねじ	(D5×60)	2	170	供給終了
39	HSX26	ステータ組	(100V)	1	10,690	供給終了
40	HSX27	ブラシターミナル		2	550	供給終了
41	HSX28	ハウジング		1	3,700	供給終了
42	NM17	カーボンキャップ		2	910	供給終了
43	ZC01	カーボンブラシ	(7×11×17)	2	1,030	供給終了
44	HP67	カーボンホルダ		2	1,050	供給終了
45		ネームプレート		1		供給終了
46		スワ.ボワ付ナベねじ	(M5×60　黒)	4	170	供給終了
47		飾りネームプレート		1		供給終了
48		フランジ付タッピンねじ	(D4×25　黒)	5	170	供給終了
49	HSX29	ハンドル(B)		1	2,470	供給終了
50	HSX30	スイッチトリガー		1	250	供給終了
51	HSX31	スイッチ組		1	10,690	供給終了
52	HSX32	ストッパボタン		1	770	供給終了
53	HSX33	スプリング		1	250	供給終了
54	HSX34	ハンドル(A)		1	2,470	供給終了
55	HSX35	チューブ(D)		2	250	供給終了
56		フランジ付タッピンねじ	(D4×16)	2	170	供給終了
57	HSX36	コードクリップ		1	250	供給終了
58	HSX37	コードアーマ	(D10.1)	1	250	供給終了
59	HSX38	キャブタイヤコード	(2C×2.6m)	1	3,060	供給終了
50-1	ZB24	六角棒スパナ	(呼び4)	1	170	
50-2	HSX39	ケース		1	10,690	供給終了