更新日 2024/10/1

REX

切断機
ハイパーソー XS130S
部 品 価 格 表

発効 2009年 1月

ハイパーソー130S

【380313】

更新日　2024/10/1

380131 ハイパーソー130S

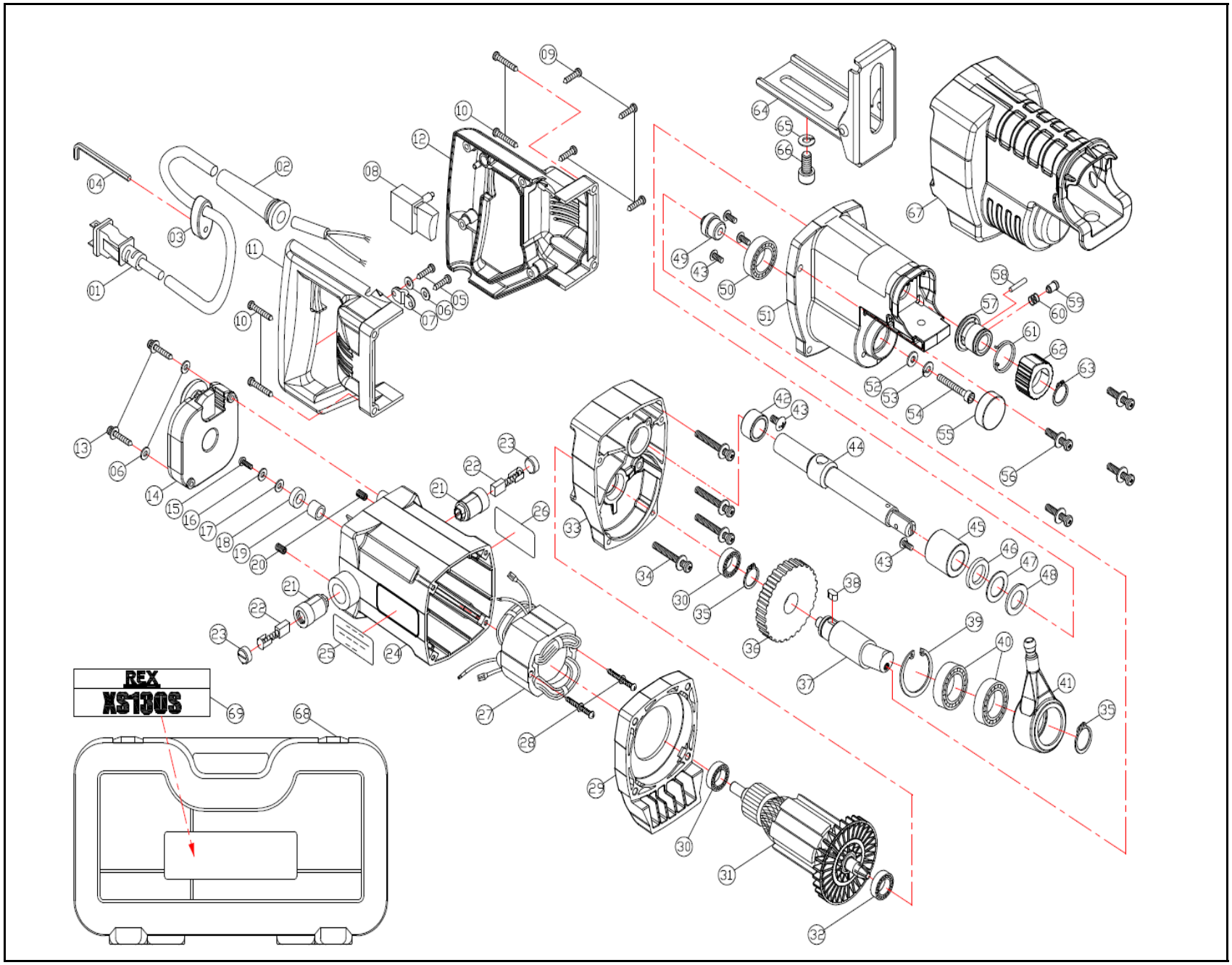

380131　　ハイパーソーＸＳ１３０Ｓ　　更新日　2024/10/1

図番	部品番号	部品名		数量	標準単価	摘要
1	HPY01	キャブタイヤコード	(1.25X2CX2.5M　VCT)	1	3,950	
2	HPX02	コードアーマ		1	470	XS150S　図番2共用部品
3	HPY02	スパナホルダ(大)		1	460	
4	HPY03	六角棒スパナ	(呼び6)	1	170	
5	HPX03	タッピンねじ	(M4×16 特殊品)	2	170	XS150S　図番3共用部品
6	HPY04	平座金	(φ4×φ8×1)	4	170	
7	HPX04	コードクリップ		1	170	XS150S　図番4共用部品
8	HPY05	スイッチ		1	2,390	
9	HPX05	タッピンねじ	(M4×20 特殊品)	4	170	XS150S　図番5共用部品
10	HPX06	タッピンねじ	(M5×30 特殊品)	4	170	XS150S　図番6共用部品
11	HPY06	Dハンドル（Ｒ）		1	2,180	
12	HPY07	Dハンドル（Ｌ）		1	2,180	
13	HPX11	タッピンねじ	(M4×30 特殊品)	2	170	XS150S　図番11共用部品
14	HPY08	コントローラユニット		1	20,980	
15	W242	なべ小ねじ	(M4×10)	1	170	XS150S　図番16共用部品
16	WI42	平座金	(φ4×φ10×1)	1	170	XS150S　図番17共用部品
17	HPX58	樹脂ワッシャ	(φ4×φ11×1)	1	170	XS150S　図番58共用部品
18	HPX18	マグネット		1	1,260	XS150S　図番18共用部品
19	HPX19	スペーサ		1	470	XS150S　図番19共用部品
20	W752	六角穴付止めねじ	(くぼみ先M5×6)	2	170	XS150S　図番59共用部品
21	HPX13	カーボンホルダ	(7×11)	2	1,080	XS150S　図番13共用部品
22	HPX14	カーボンブラシ	(7×11×17)	2	910	XS150S　図番14共用部品
23	HPX15	カーボンキャップ		2	520	XS150S　図番15共用部品
24	HPX20	ハウジング		1	8,280	XS150S　図番20共用部品
25	HPY09	銘板シール		1	―	
26	HPY10	機名シール		1	―	
27	HPY11	ステータ（100V)		1	13,110	
28	HPX22	ばね座金組込みタッピンねじ	(M5×60)	2	170	XS150S　図番22共用部品
29	HPY12	ファンガイド		1	1,320	
30	S373	ベアリング	(608ZZ)	2	1,080	XS150S　図番24共用部品
31	HPY13	アマチュア（100V)		1	27,960	
32	HPX26	ベアリング(接触シール形)	(6001LLU)	1	1,190	XS150S　図番26共用部品
33	HPY14	ミッションケースＡ		1	15,900	
34	HPY15	ばね座金組込みタッピンねじ	(M5×45)	4	170	
35	WW17	軸用C型止め輪	(呼び17)	2	170	
36	HPY16	ギヤ	(M1.25×47T)	1	14,240	
37	HPY17	クランク		1	10,690	
38	HPY18	キー	(5×5×10)	1	400	
39		穴用C型止め輪	(呼び35)	1	170	
40	HPY19	ベアリング	(6003ZZ)	2	3,700	
41	HPY20	コネクティングロッド		1	17,160	
42	HPY21	メタル小		1	970	
43	W552	トラス小ねじ	(M5×8)	5	170	
44	HPY22	スピンドル		1	13,730	
45	HPY23	メタル大		1	4,500	
46	HPY24	オイルシール		1	1,790	
47	HPY25	オイルシールワッシャ		1	170	
48	HPY26	フェルトワッシャ		1	690	
49	HPY27	クランクホルダー		1	2,940	
50	HPY28	ベアリング(接触シール形)	(6002LLU)	1	4,330	
51	HPY29	ミッションケースＢ		1	21,360	
52	HPY30	平座金	(φ6×φ18×2)	1	170	
53	WG06	ばね座金	(φ6)	1	170	
54	W066	六角穴付ボルト	(M6×35)	1	170	
55	HPY31	ベアリングキャップ		1	370	
56	HPY32	ばね座金組込みねじ	(M5×25)	4	170	
57	HPY33	ソーホルダカラー		1	5,990	
58	WL36	ロールピン	(φ3×18)	1	170	
59	HPY34	ロックピン		1	3,820	
60	HPY35	圧縮コイルばね		1	170	
61	HPY36	ソーホルダバネ		1	270	
62	HPY37	ソーホルダノブ		1	1,820	
63	HPY38	軸用C型止め輪	(呼び21)	1	170	
64	HPY39	シュープレート		1	6,620	
65	WG08	ばね座金	(φ8)	1	170	
66	W081	六角穴付ボルト	(M8×16)	1	170	
67	HPY40	ゴムカバー		1	5,140	
68	HPY41	キャリングケース	シール類なし	1	10,940	
69	HPY42	ケースシール		1	―	手配不可