更新日　2024/10/1

REX

フレキシブル管工具

電動ツバ出し工具 RT20SⅡ

部　品　価　格　表

発効　　2022年　　7月

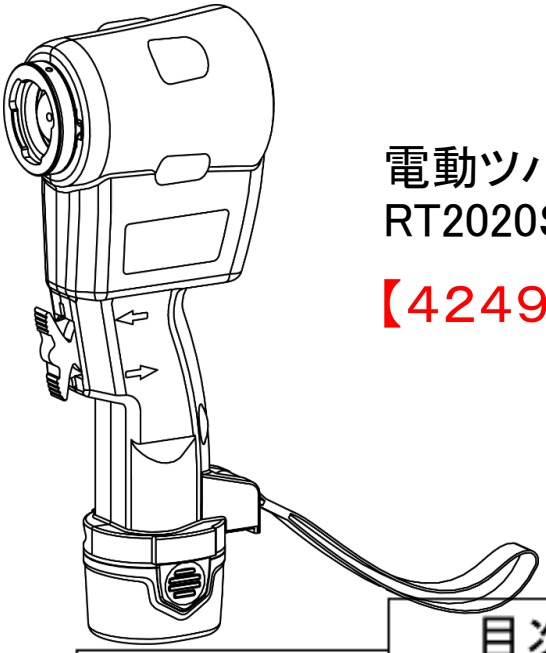

電動ツバ出し工具
RT2020SⅡ

【424979】

目次

1，　本体・駆動部

2，　ツバ出し装置部

3，　クランプ部

4，　充電器・キャリングケース部

電動ツバ出し工具 RT20SⅡ

更新日　2024/10/1

1，本体駆動部

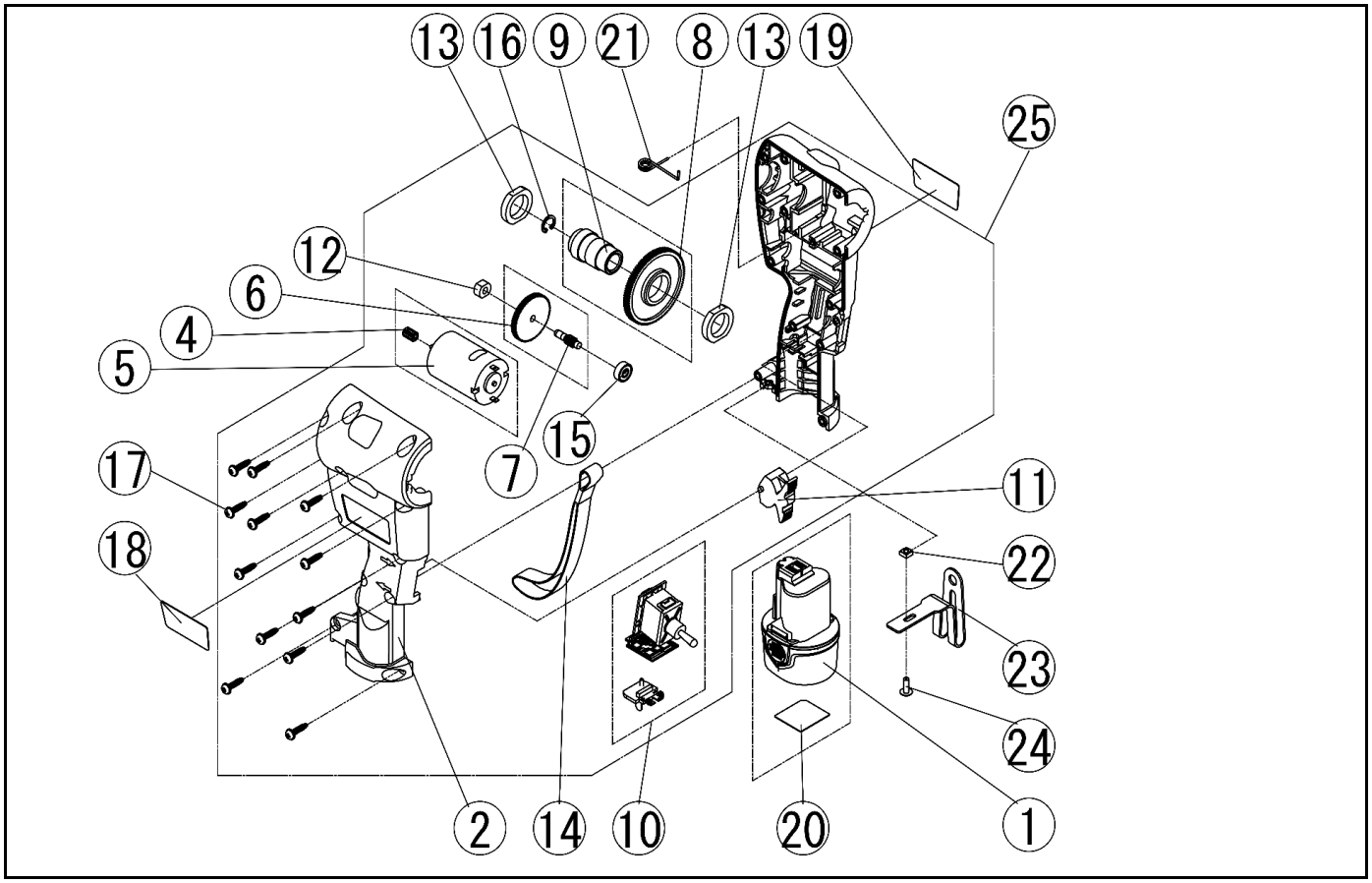

図番	部品番号	品　名			数量	標準単価	摘　要
1	424962	リチウムイオン電池 2.0AH			1式	―	製品扱い
2	DG30S	RF20SⅡ本体A･Bｾｯﾄ	DG30	RF20SⅡ本体A	1式	2,160	
3			DG31	RF20SⅡ本体B			
4	DG45S	RF20SⅡﾓｰﾀ･	DG45	RF20SⅡﾌｧｰｽﾄﾋﾟﾆｵﾝ	1式	2,810	
5		ﾌｧｰｽﾄﾋﾟﾆｵﾝｾｯﾄ	DG15	RF20Sﾓｰﾀ			
6	DG46S	RF20SⅡﾌｧｰｽﾄｷﾞﾔ･	DG46	RF20SⅡﾌｧｰｽﾄｷﾞﾔ	1式	3,320	
7		ｾｶﾝﾄﾞﾋﾟﾆｵﾝｾｯﾄ	DG47	RF20SⅡｾｶﾝﾄﾞﾋﾟﾆｵﾝ			
8	DG48S	RF20SⅡｾｶﾝﾄﾞｷﾞﾔ･	DG48	RF20SⅡｾｶﾝﾄﾞｷﾞﾔ	1式	3,690	
9		ｽﾌﾟﾗｲﾝ受ｾｯﾄ	DG38	ｽﾌﾟﾗｲﾝ受			
10	DG27	RF20Sｽｲｯﾁｾｯﾄ			1式	6,490	
11	DG52	スイッチトリガー			1	2,920	
12	DG49	メタルA			1	330	
13	DG50	メタルB			2	660	
14	DF40	ストラップ			1	590	
15	DF44	ボールベアリング　(Z605)			1	1,070	
16	WWA0	穴用C形止め輪13			1	170	
17	DF46	フランジタッピンねじ　(4×15)			12	200	
18	9V39	RF20SⅡ　機番シール			1	―	
19	9V40	RF20SⅡ　品名シール			1	―	
20	9V35	リチウム電池シール和文　2.0Ah			1	―	
21	DG44	ねじりばね			1	170	
22	WC22	四角ナット　(M4 7×7×3.2t)			1	170	
23	424890	RF／RT20SⅡフック			1	―	製品扱い
24	W544	十字穴付きトラス小ねじ　(M4×10)			1	170	
25	DG28	RF20SⅡ駆動部			1式	41,340	別途工賃が必要

電動ツバ出し工具 RT20SⅡ

更新日　2024/10/1

2，ツバ出し装置部

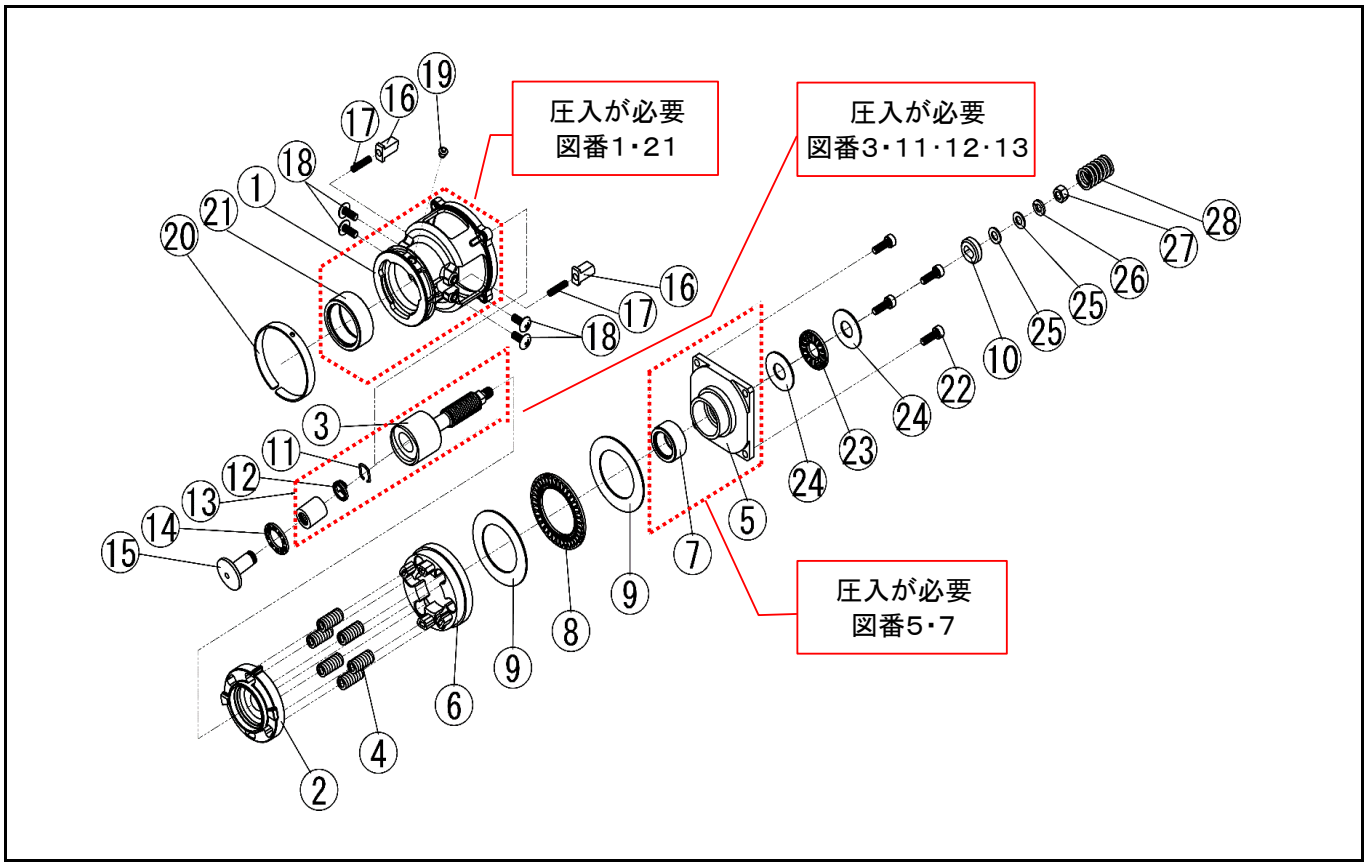

図番	部品番号	品　名			数量	標準単価	摘　要
1	DG32S	フレアホルダセット	DG32	フレアホルダ	1式	20,100	
21			DF22	シェル形ニードルベアリング（HK2512C）			
2	DG33	クラッチフランジ			1	5,720	
3	DG34S	メインシャフトセット	DG34	メインシャフト	1式	7,150	
11			DA04	コーン保持ばね			
12			DA05	ばねホルダ			
13			DF23	シェル型ニードルベアリング（SCE59E）			
4	DG35	加圧ばね　セット			6	170	
5	DG36S	加圧ばね受けセット	DG36	加圧ばね受け	1式	2,820	
7			DG39	シェル形ニードルベアリング（HMK1510）			
6	DG37	加圧ばねサポート			1	250	
8	DG40	スラストニードルベアリング		（AXK1106）	1	970	
9	DG41	スラストワッシャ		（AS1106）	2	220	
10	DG42	スプライン			1	720	
14	DA32	スラストベアリング			1	720	
15	DB30	ツバ出しコーン			1	3,450	
16	DF08	クラッチピン			2	750	
17	DF13	クラッチピンばね			2	170	
18	W546	十字穴付きトラス小ねじ		（M4×8）	4	170	
19	DF15	クランプノッチ			1	370	
20	DF16	クランプノッチばね			1	650	
22	W043	六角穴付きボルト		（M4×12）	4	170	
23	DF24	スラストニードルベアリング		（AXK1100）	1	960	
24	DF25	スラストワッシャ		（AS1100）	2	270	
25	WI09	平座金		（5×10×0.8）	2	170	
26	WG05	ばね座金		（M5）	1	170	
27	WC05	六角ナット		（M5）	1	170	
28	DG43	後退端ばね			1	170	
29							
30							

電動ツバ出し工具 RT20SⅡ

更新日　2024/10/1

3，　クランプ部

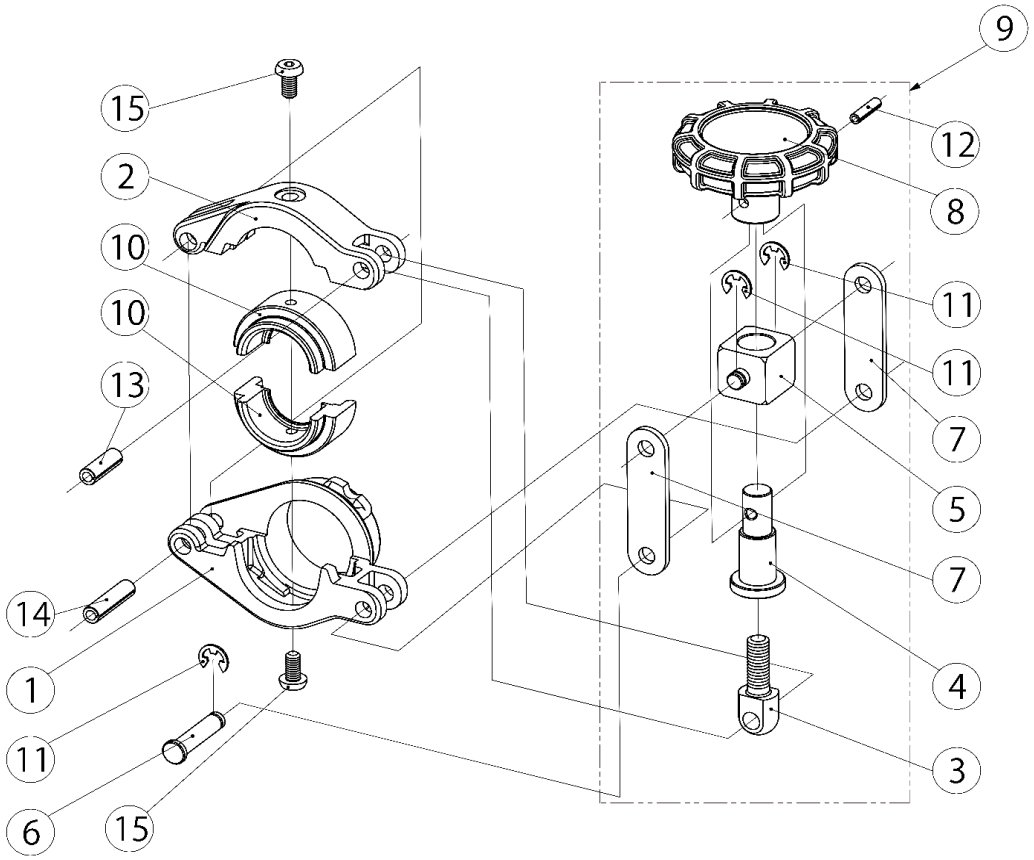

図番	部品番号	品　名	数量	標準単価	摘　要
1	DF51	クランプＡ	1	2,550	
2	DF52	クランプＢ	1	2,040	
3	DF54	クランプボルト	1	590	
4	DF55	クランプボルト受	1	770	
5	DF56	ヒンジブロック	1	1,160	
6	DF57	クランプピン	1	170	
7	DF58	クランプリンク	2	170	
8	DF59	クランプノブ	1	1,090	
9	DF60	トグルセット	1式	3,570	
10	424777	ステンフレキシブル管　クランプライナ1/2	2	－	製品扱い
	424778	ステンフレキシブル管　クランプライナ3/4	2	－	製品扱い
11	WY04W	Ｅ形止め輪　（4）	3	170	
12	WL34	スプリングピン　（3×12）	1	170	
13	WL5C	スプリングピン　（5×15）	1	170	
14	WL54	スプリングピン　（5×20）	1	170	
15	W04E	六角穴付ボタンボルト　（4×8）	2	170	

電動ツバ出し工具 RT20SⅡ

更新日　2024/10/1

4，　充電器・キャリングケース部

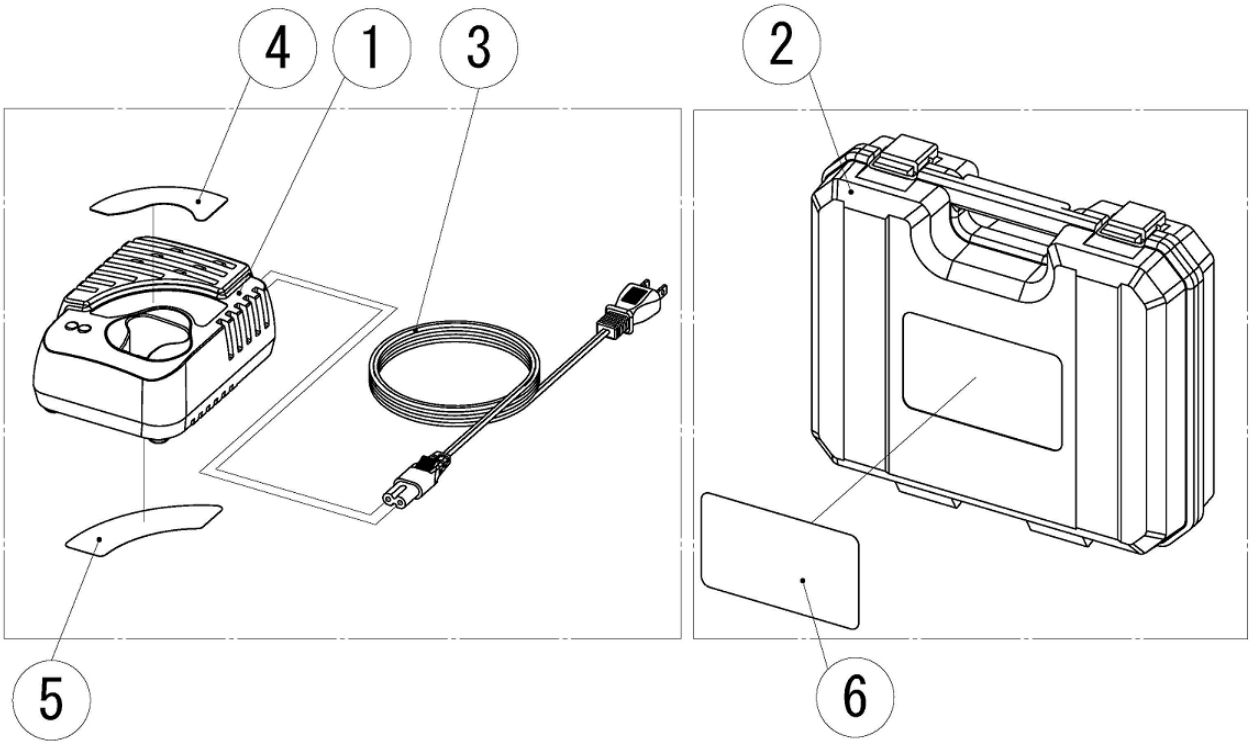

図番	部品番号	品　名	数量	標準単価	摘　要
1	424961	リチウムイオン充電器　（和文シール品）	1式	―	製品扱い
2	424988	RT20SⅡキャリングケース	1式	―	製品扱い
3	DG05	充電器用電源コード国内用	1	990	
4	DG17	充電器和文シール・表	1	180	
5	DG18	充電器和文シール・裏	1	170	
6	9V43	キャリングケースシール　　RT20SⅡ	1	―	