更新日 2024/10/1

REX

フレキシブル管

電動ツバ出し工具RT20N

部 品 価 格 表

発効 2008年 6月

修理受付終了

※既に部品供給が難しい部品もございます。部品供給期限は該当部品の在庫状況により早まる可能性もあります。予めご了承ください。
在庫数のご確認は、最寄りのREX各営業所へお問い合わせ下さい。

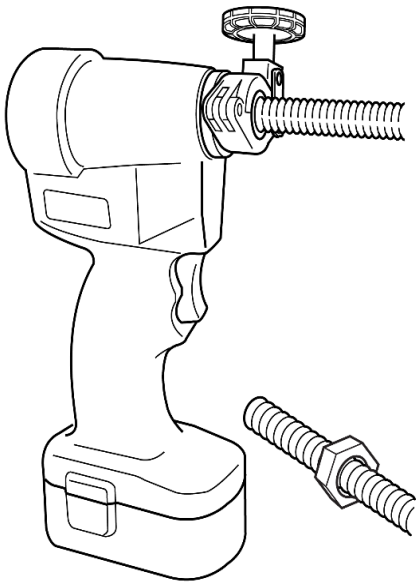

RT20N
【424970】

目次

1, 本体・駆動部
2, ツバ出し装置部
3, クランプ部
4, 充電器・キャリングケース

電動ツバ出し工具RT20N

更新日　2024/10/1

1. 本体・駆動部

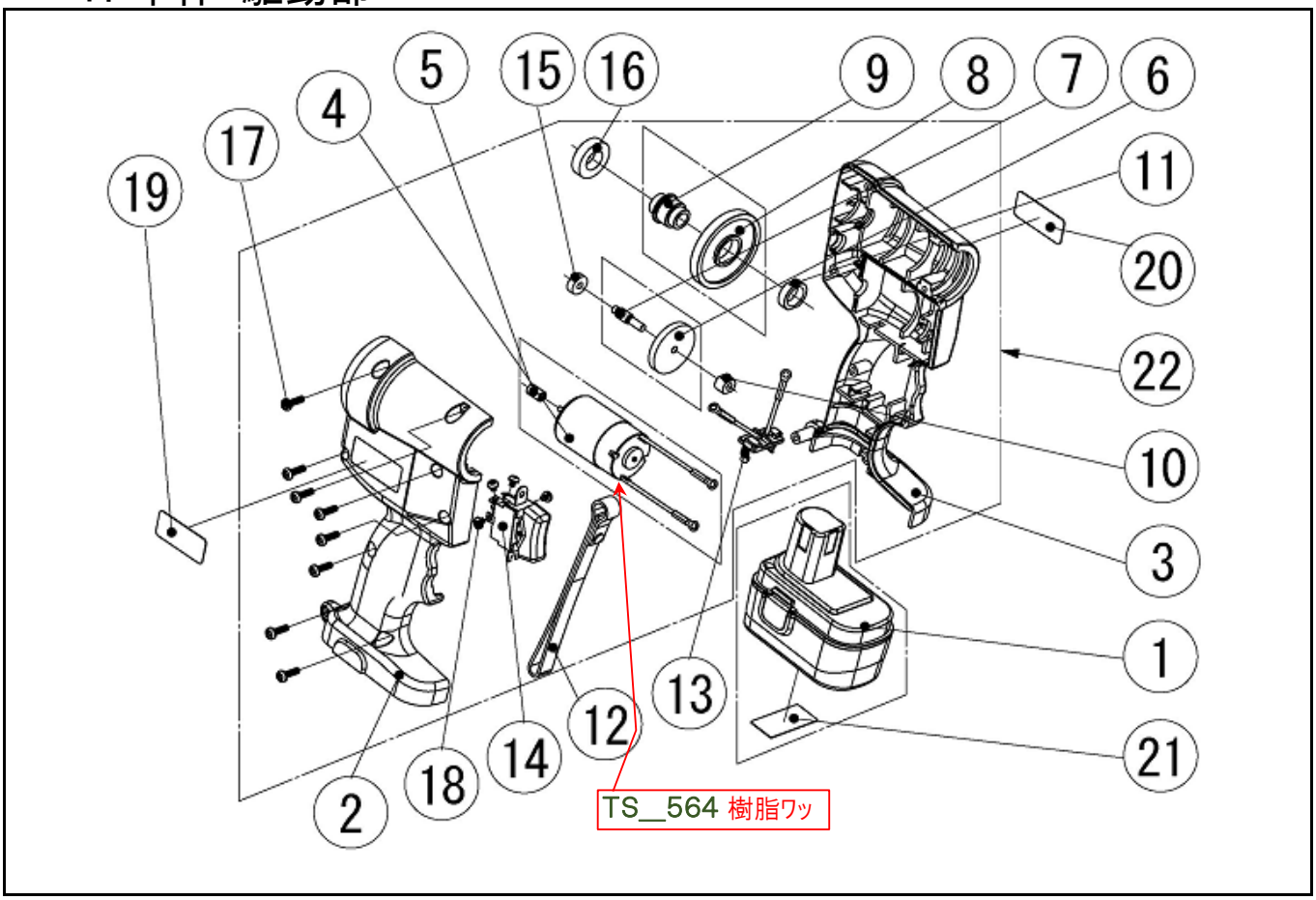

図番	部品番号	品　名		数量	標準単価	摘　要
1	424955	ニッカド電池パック　9. 6V		1式	－	製品扱い
2	DF31S	本体A・Bセット	DF31　本体A	1式	－	供給終了
3			DF32　本体B			
4	DF42S	モータ・ファーストピニオンセット	DF42　モータ	1式	－	供給終了
5			DF33　ファーストピニオン			
6	DF34S	ファーストギヤ・セカンドピニオンセット	DF34　ファーストギヤ	1式	4,830	
7			DF35　セカンドピニオン			
8	DF36S	セカンドギヤ・スプライン受セット	DF36　セカンドギヤ	1式	4,970	
9			DF37　スプライン受			
10	DF38	メタルA		1	210	
11	DF39	メタルB		1	210	
12	DF40	ストラップ		1	590	
13	DF41	電池ホルダ		1	400	供給終了
14	DF43	正逆スイッチ（ビス付）		1	4,830	供給終了
15	DF44	ボールベアリング　（606）		1	1,070	
16	DF45	ボールベアリング　（6902）		1	1,060	
17	DF46	フランジタッピンねじ　（4×15）		8	200	
18	DA56	輪付なべ小ねじ		4	170	供給終了
19	9A15	機番シール　REX		1	－	
20	9A18	品名シール　REX		1	－	
21	9A19	ニッカド電池シール		1	－	
22	DF01	本体駆動部		1式	－	供給終了

電動ツバ出し工具RT20N

更新日　2024/10/1

2. ツバ出し装置部

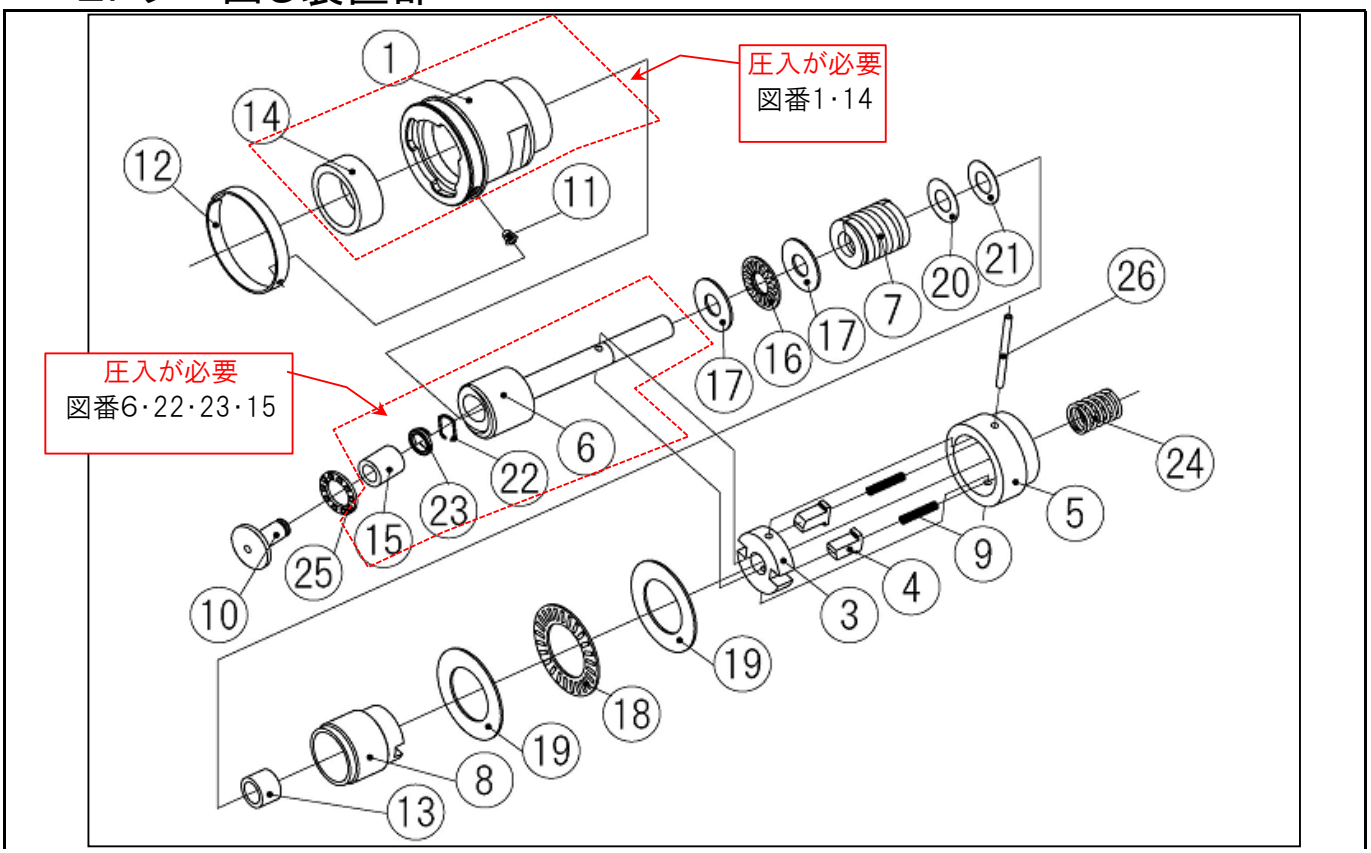

図番	部品番号	品　名		数量	標準単価	摘　要
1	DF05S	フレアホルダセット	DF05　フレアホルダ	1式	9,010	
14			DF22　シェル型ニードルベアリング			
3	DF07	クラッチピン受		1	1,510	
4	DF08	クラッチピン		2	680	
5	DF09	クラッチピンカバー		1	1,280	
6	DF10S	メインシャフトセット	DF10　メインシャフト	1式	6,120	
22			DA04　コーン保持ばね			
23			DA05　ばねホルダ			
15			DF23　シェル型ニードルベアリング			
7	DF11	加圧ばね		1	960	
8	DF30	フィードスクリューⅡ型		1	1,920	
9	DF13	クラッチピンばね		2	170	
10	DB30	ツバ出しコーンRT20N		1	3,450	
11	DF15	クランプノッチ		1	370	
12	DF16	クランプノッチばね		1	650	
13	DF21	シェル型ニードルベアリング		1	630	
16	DF24	スラストニードルベアリング		1	960	
17	DF25	スラストワッシャ　（AS1100）		2	270	
18	DF26	スラストニードルベアリング		1	850	
19	DF27	スラストワッシャ　（W2542F）		2	330	
20	DF28	シムリング		1	170	H23．2月削除
21	DF29	シムリング		1	170	H23．2月削除
24	DA11	コイルスプリングB		1	170	
25	DA32	スラストベアリング		1	720	
26	WL3D	スプリングピン　（3×40）		1	170	

電動ツバ出し工具RT20N

更新日　2024/10/1

3. クランプ部

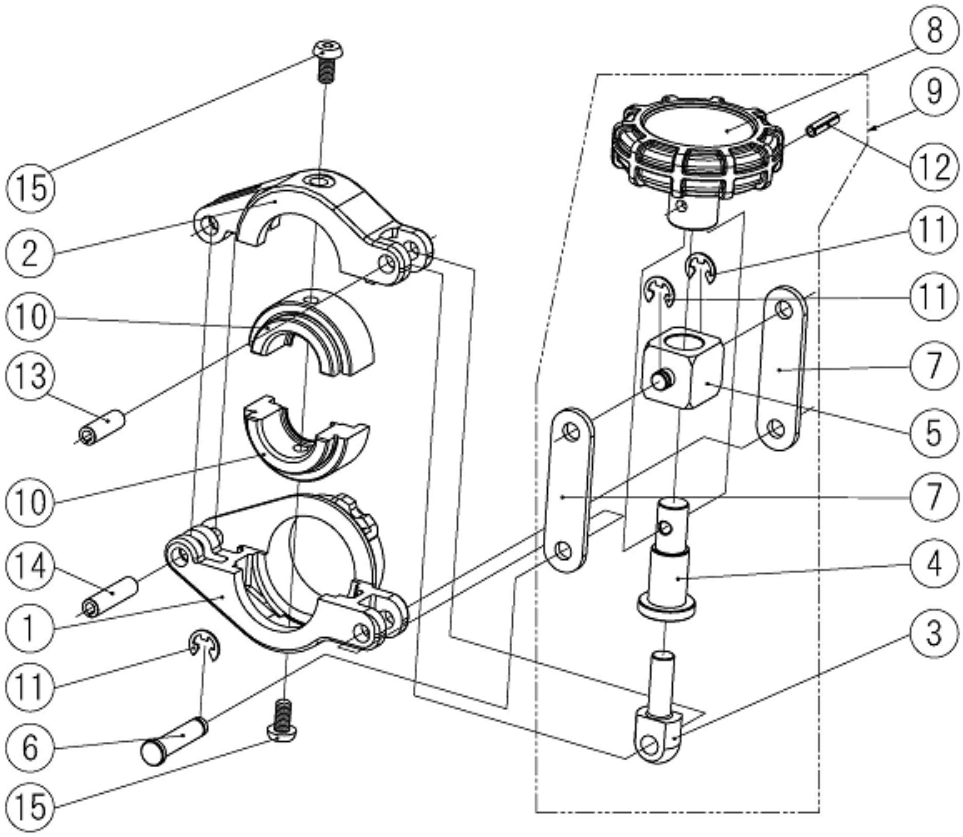

図番	部品番号	品　名	数量	標準単価	摘　要
1	DF51	クランプA	1	2,550	
2	DF52	クランプB	1	2,040	
3	DF54	クランプボルト	1	590	
4	DF55	クランプボルト受	1	770	
5	DF56	ヒンジブロック	1	1,160	
6	DF57	クランプピン	1	170	
7	DF58	クランプリンク	2	170	
8	DF59	クランプノブ	1	1,090	
9	DF60	トグルセット	1式	3,570	
10	424777	クランプライナ 1/2　（M－13）	2	－	製品扱い
	424778	クランプライナ 3/4　（M－15）	2	－	製品扱い
11	WY04	E形止め輪　（4）	3	170	
12	WL34	スプリングピン　（3×12）	1	170	
13	WL5C	スプリングピン　（5×15）	1	170	
14	WL54	スプリングピン　（5×20）	1	170	
15	W04E	六角穴付ボタンボルト　（4×8）	2	170	

電動ツバ出し工具RT20N

更新日　2024/10/1

4. 充電器・キャリングケース部

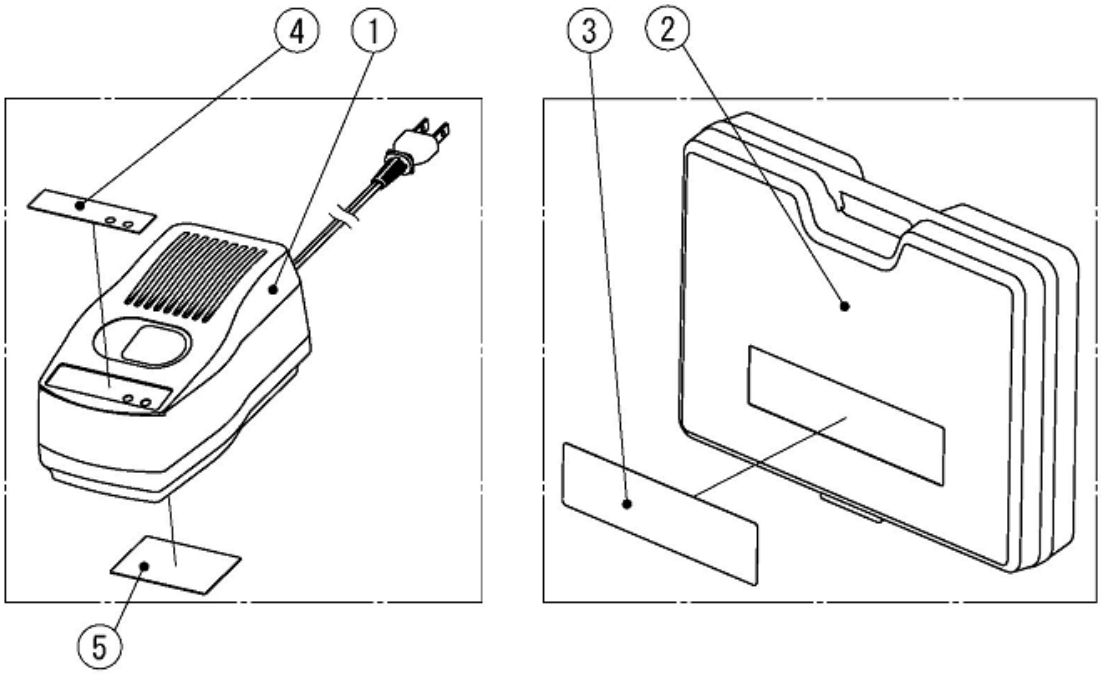

図番	部品番号	品　名	数量	標準単価	摘　要
1	424956	ニッカド電池用充電器	1式	－	製品扱い
2	424957	キャリングケース	1式	－	製品扱い
3	9A12	キャリングケースシール	1	770	
4	9A20	ニッカド電池用充電器シール A	1	170	
5	9A59	ニッカド電池用充電器シール B	1	170	