更新日 2024/10/1

REX

銅管工具

コードレスフレアRF20N

部 品 価 格 表

発効　2008年　6月

修理受付終了

※既に部品供給が難しい部品もございます。部品供給期限は該当部品の在庫状況により早まる可能性もあります。予めご了承ください。
在庫数のご確認は、最寄りのREX各営業所へお問い合わせ下さい。

RF20N
【424900】

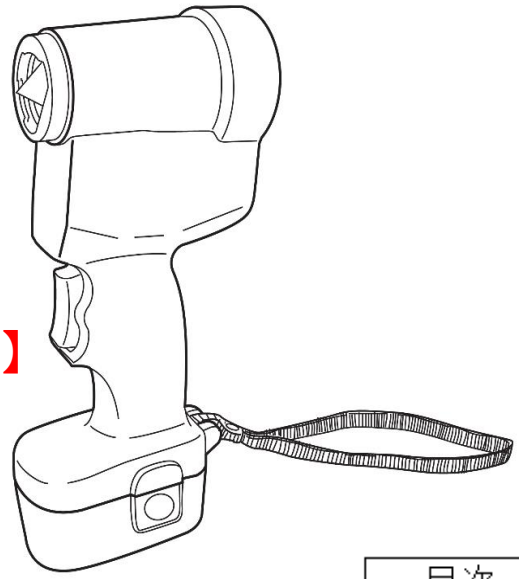

目次

1, 本体・駆動部
2, フレア装置部
3, クランプ部
4, 充電器・カリングケース部
5, モータ部(旧タイプ)

ｺｰﾄﾞﾚｽﾌﾚｱRF20N

更新日　2024/10/1

1. 本体･駆動部　424900

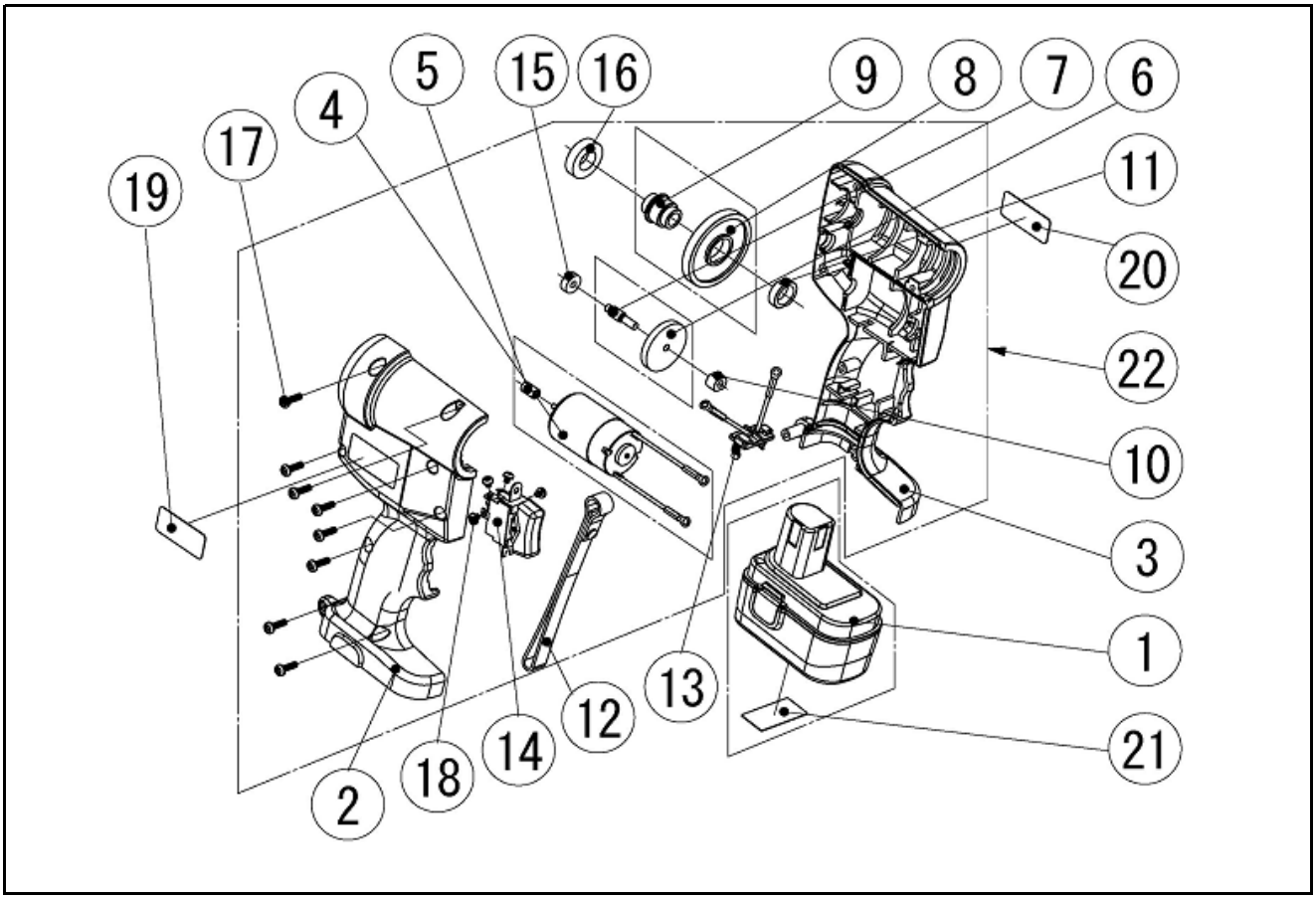

図番	部品番号	品名			数量	標準定価	摘要
1	42495	ﾆｯｶﾄﾞ電池ﾊﾟｯｸ			1式	―	製品扱い
2	DF31S	本体A･Bｾｯﾄ	DF31	本体A	1式	―	供給終了
3			DF32	本体B			
4	DF42S	ﾓｰﾀ･ﾌｧｰｽﾄﾋﾟﾆｵﾝｾｯﾄ	DF33	ﾓｰﾀ　X	1式	―	供給終了
5			DF33	ﾌｧｰｽﾄﾋﾟﾆｵﾝ			
6	DF34S	ﾌｧｰｽﾄｷﾞﾔ･ｾｶﾝﾄﾞﾋﾟﾆｵﾝｾｯﾄ	DF34	ﾌｧｰｽﾛｷﾞﾔ	1式	4,830	供給終了
7			DF35	ｾｶﾝﾄﾞﾋﾟﾆｵﾝ			
8	DF36S	ｾｶﾝﾄﾞｷﾞﾔ･ｽﾌﾟﾗｲﾝ受ｾｯﾄ	DF36	ｾｶﾝﾄﾞｷﾞﾔ	1式	4,970	供給終了
9			DF37	ｽﾌﾟﾗｲﾝ受			
10	DF38	ﾒﾀﾙA			1	210	供給終了
11	DF39	ﾒﾀﾙB			1	210	供給終了
12	DF40	ｽﾄﾗｯﾌﾟ			1	590	供給終了
13	DF41	電池ﾎﾙﾀﾞ			1	400	供給終了
14	DF43	正逆ｽｲｯﾁ			1	4,830	供給終了
15	DF44	ﾎﾞｰﾙﾍﾞｱﾘﾝｸﾞ		(606)	1	1,070	供給終了
16	DF45	ﾎﾞｰﾙﾍﾞｱﾘﾝｸﾞ		(6902)	1	1,060	供給終了
17	DF46	ﾌﾗﾝｼﾞﾀｯﾋﾟﾝねじ		4X15	8	200	
18	DA56	輪付なべ小ねじ			4	170	供給終了
19	9A13	機番ｼｰﾙ			1	－	
20	9A16	品名ｼｰﾙ			1	－	
21	9A19	ﾆｯｶﾄﾞ電池ｼｰﾙ			1	－	
22	DF01	本体駆動部			1式	－	供給終了

ｺｰﾄﾞﾚｽﾌﾚｱRF20N

更新日　2024/10/1

2. フレア装置部　424900

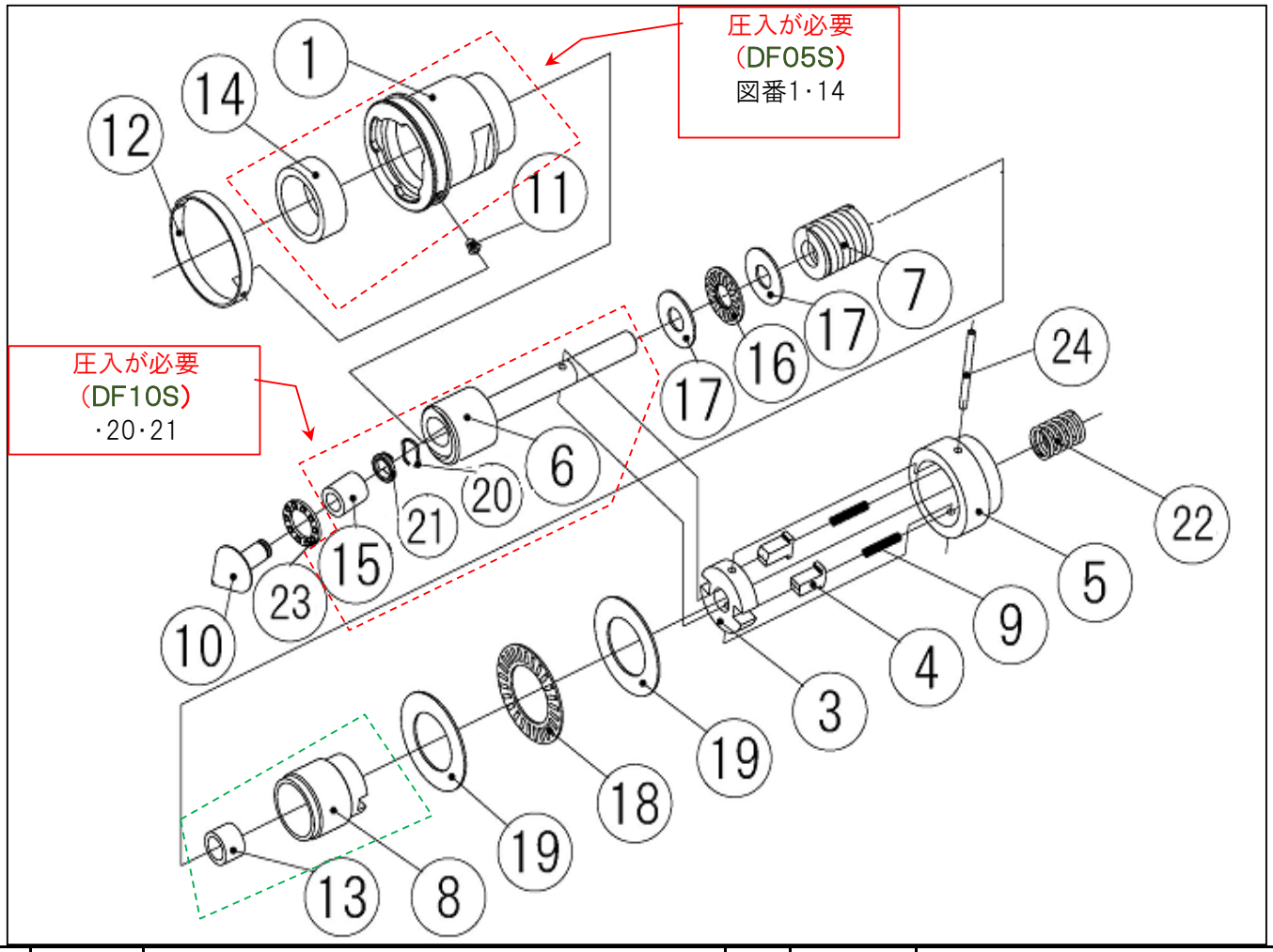

図番	部品番号	品名			数量	標準単価	摘要
1	DF05S	フレアホルダセット	DF05	フレアホルダ	1式	9,920	供給終了
14			DF22	シェル型ニードルベアリング			
3	DF07	クラッチピン受			1	1,670	
4	DF08	クラッチピン			2	750	
5	DF09	クラッチピンカバー			1	1,410	
6	DF10S	メインシャフトセット	DF10	メインシャフト	1式	6,740	供給終了
15			DF23	シェル型ニードルベアリング			
20			DA04	コーン保持ばね			
21			DA05	ばねホルダ			
7	DF11	加圧ばね			1	960	供給終了
8	DF30	フィードスクリューⅡ型			1	1,920	供給終了
9	DF13	クラッチピンばね			2	170	
10	DF14	フレアコーン			1	4,070	
11	DF15	クランプノッチ			1	370	
12	DF16	クランプノッチばね			1	650	
13	DF21	シェル型ニードルベアリング			1	630	供給終了
16	DF24	スラストニードルベアリング			1	960	
17	DF25	スラストワッシャ　(AS1100)			2	270	
18	DF26	スラストニードルベアリング			1	850	供給終了
19	DF27	スラストワッシャ　(W2542F)			2	330	供給終了
22	DA11	コイルスプリングB			1	170	供給終了
23	DA32	スラストベアリング			1	720	
24	WL3D	スプリングピン　(3×40)			1	170	

コードレスフレアRF20N

更新日　2024/10/1

3. クランプ部　424900

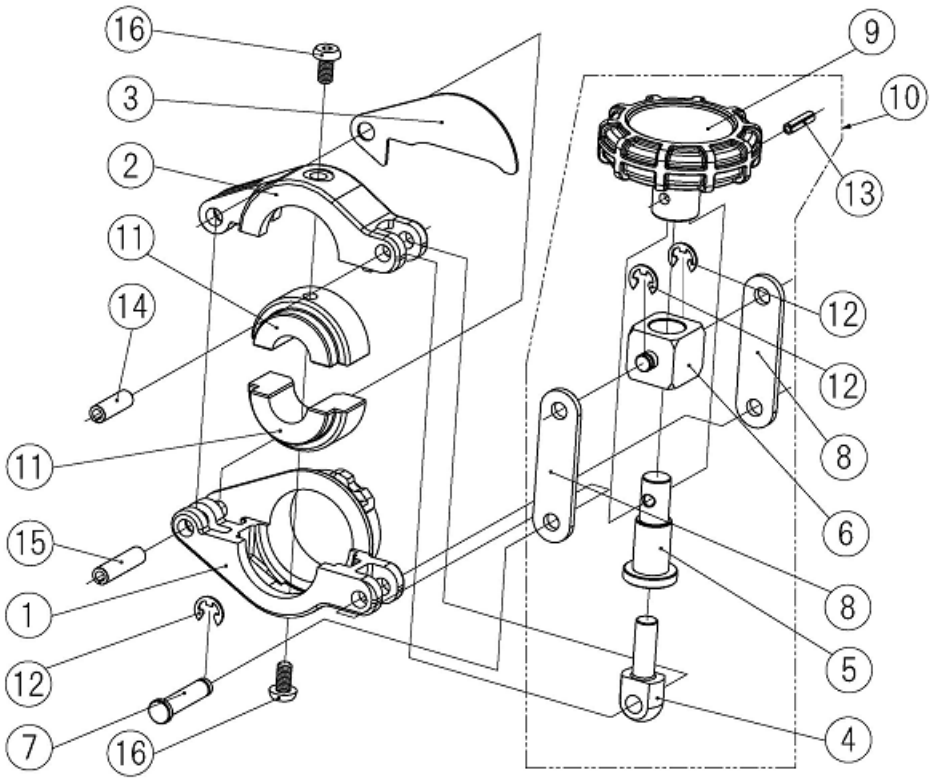

図番	部品番号	品　名	数量	標準単価	摘　要
1	DF51	クランプA	1	2,550	
2	DF52	クランプB	1	2,040	
3	DF53	当り板	1	200	
4	DF54	クランプボルト	1	590	
5	DF55	クランプボルト受	1	770	
6	DF56	ヒンジブロック	1	1,160	
7	DF57	クランプピン	1	170	
8	DF58	クランプリンク	2	170	
9	DF59	クランプノブ	1	1,090	
10	DF60	トグルセット	1式	3,570	
11	424850	新冷媒2種ライナ 1/4　(6.35mm)	2	−	製品扱い
	424852	新冷媒2種ライナ 3/8　(9.52mm)	2	−	製品扱い
	424853	新冷媒2種ライナ 1/2　(12.7 mm)	2	−	製品扱い
	424854	新冷媒2種ライナ 5/8　(15.88mm)	2	−	製品扱い
	424855	新冷媒2種ライナ 3/4　(19.05mm)	2	−	製品扱い
12	WY04W	E形止め輪　(4)	3	170	
13	WL34	スプリングピン　(3×12)	1	170	
14	WL5C	スプリングピン　(5×15)	1	170	
15	WL54	スプリングピン　(5×20)	1	170	
16	W04E	六角穴付ボタンボルト　(4×8)	2	170	
17					
18					

ｺｰﾄﾞﾚｽﾌﾚｱRF20N

更新日　2024/10/1

4. 充電器・キャリングケース部　424900

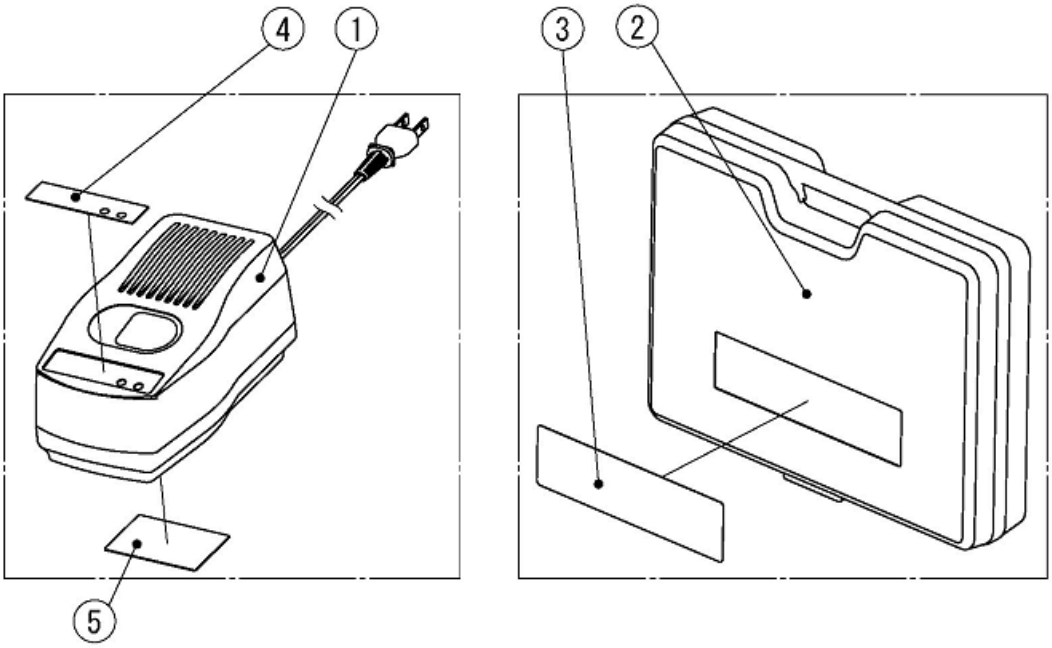

図番	部品番号	品　　名	数量	標準価格	摘要
1	424956	ニッカド電池用充電器	1式	―	製品扱い
2	424957	キャリングケース	1式	―	製品扱い
3	9A10	キャリングケースシール	1	―	
4	9A20	ニッカド電池用充電器　　シールA	1	―	
5	9A59	ニッカド電池用充電器　　シールB	1	―	