更新日　2024/12/23

REX

修理受付終了

パイプマシン

N80AⅢ（N80AⅢGX）

部　品　価　格　表

発効　　2008年　　11月

2002年　　9月　製造中止

※既に部品供給が難しい部品もございます。部品供給期限は該当部品の在庫状況により早まる可能性もあります。予めご了承ください。
在庫数のご確認は、最寄りのREX各営業所へお問い合わせ下さい。

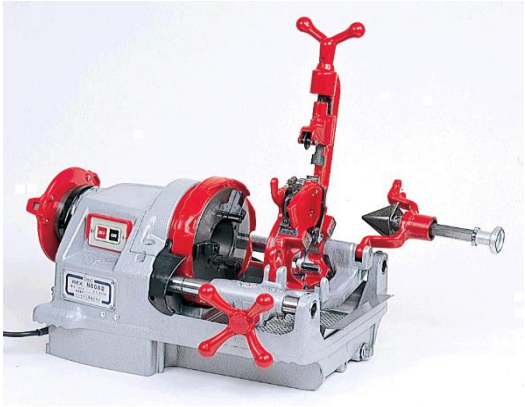

N80AⅢ
【274015】

N80AⅢGX
【274026】

目次

1，　主軸台部
2，　主軸
3，　往復台・モータ部
4，　カッタ・リーマ部
5，　モータ部詳細

N80A・N80AⅢGX

更新日　2024/12/23

274015　1. 主軸台部

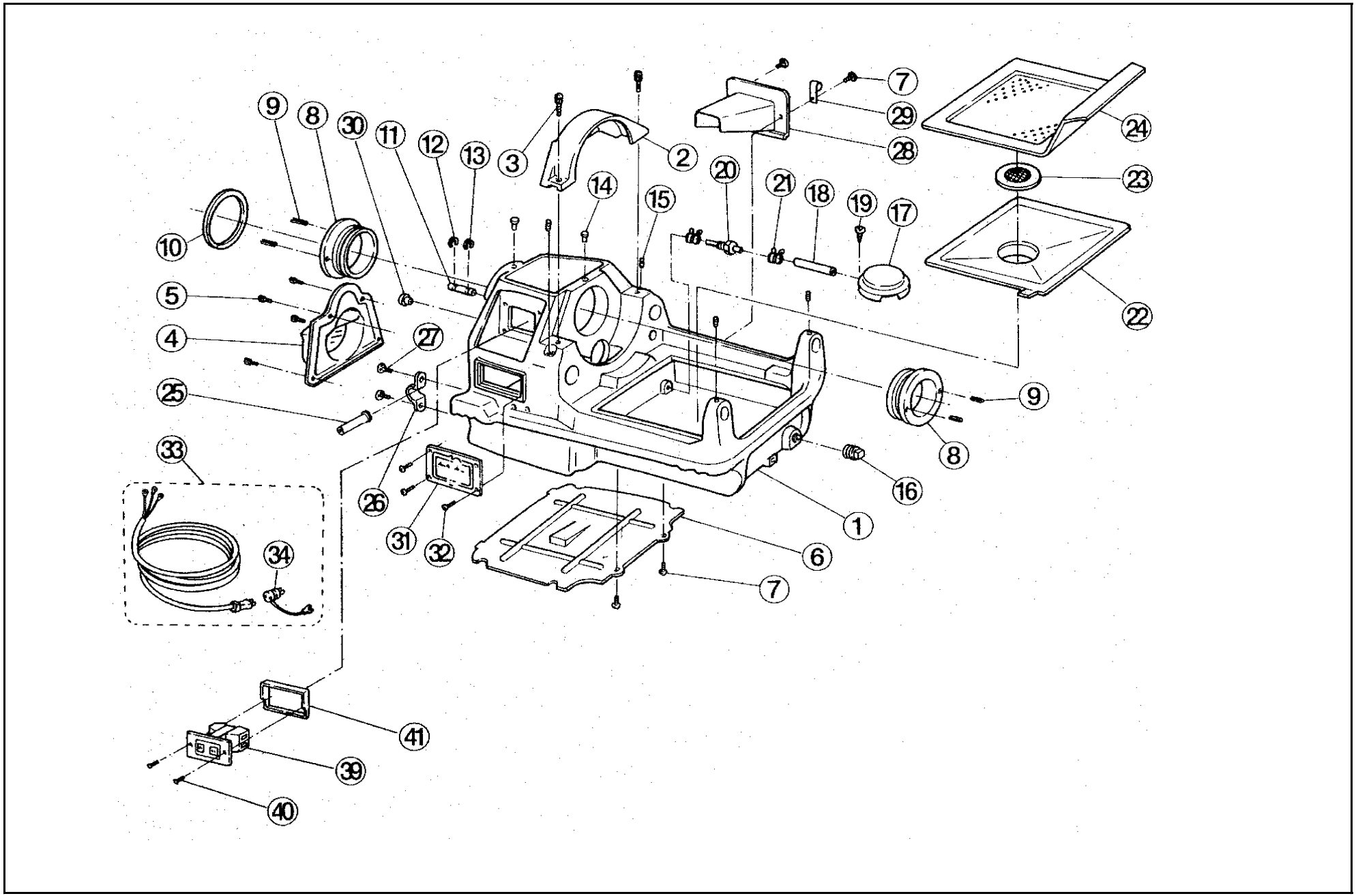

N80A・N80AⅢGX

更新日　2024/12/23

274015　1. 主軸台部

図番	部品番号	品　名		数量	標準単価	摘　要
1	F001	主軸台　シルバー		1	－	供給終了
2	F002	ギヤカバー		1	－	供給終了
3	W082	六角穴付きボルト	（M8×20）	2	170	
4	F003	モータカバー		1	－	供給終了
5	W06A	六角穴付きボルト	（M6×14）	4	170	
6	F017	底板		1	2,810	
7	W251	なべ小ねじ	（M5×8）	6	170	
8	4905	主軸メタル		2	18,310	
9	WL41	スプリングピン	（4×10）	4	170	
10	F009	スラストリング		1	2,290	
11	F022	ホースカバー		1	630	
12	WW16	C形止め輪	（軸用16）	1	170	
13		C形同芯止め輪	（16）	1	170	
14	N039	オイルキャップ	（グレー）	2	170	N80A（Ⅲ）用
14	F034	オイルキャップ	（黒）	2	170	N80AⅢGX用：供給終了
15	W684	六角穴付き止めねじ	（とがり先M8×14）	4	170	メック付き
16	WA42	プラグ	（R1）	1	630	
17	4047	ストレーナ		1	1,160	
18		ｽﾄﾚｰﾅﾎｰｽL100赤	L100mm赤	1	400	
19		タッピンねじ	（5×10）	1	170	
20	T056	特殊継手		1	770	
21	ZJ50	ホースバンド	（10mm）	2	240	
22	F018	タンク上蓋		1	3,060	
23	N029	タンク上蓋用キャップ		1	770	
24	F016	切粉受		1	5,350	
25	7021	コードブシュ		1	650	
26	7098	C-15サドル		1	170	
27	W242	なべ小ねじ	（M4×10）	2	170	
28	F015	サイドカバー	（グレー）	1	4,210	N80A（Ⅲ）用：供給終了
28	F015G	サイドカバー	（黒）	1	－	N80AⅢGX用:供給終了
29	ZJ23	ナイロンクランプ	（NK-6N）	1	170	供給終了
30	N054	キャップ	（グレー）	1	170	N80A（Ⅲ）用
30	F027	キャップ	（黒）	1	170	N80AⅢGX用
31	F028	ネームプレート		1	ー	供給終了
32	W241	なべ小ねじ	（M4×8）	4	170	
33	F153	キャブタイヤコード一式		1式	7,630	N80A（Ⅲ）用
33	0FCT1S	キャブタイヤコード一式		1式	－	N80AⅢGX用:供給終了
34	4081	アース付アダプタ		1	1,160	
39	N008	スイッチ		1	6,110	GX用ｵｰﾄｽｲｯﾁは供給終了
40	W4A4	丸皿小ねじ	（M4×12）	2	170	
41	N041	スイッチパッキン		1	460	

N80A・N80AⅢGX

更新日　2024/12/23

274015　2. 主軸部

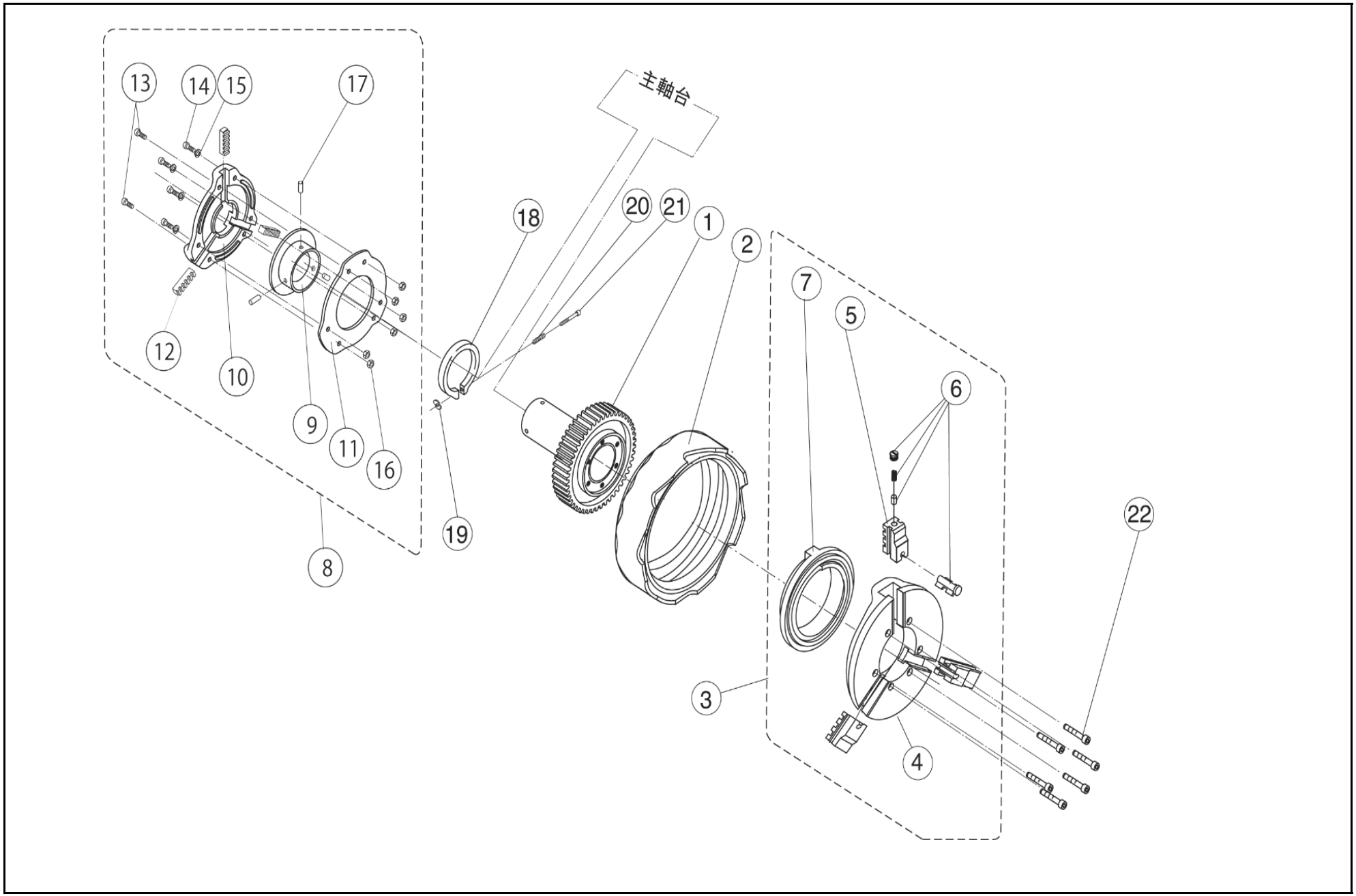

N80A・N80AⅢGX

更新日　2024/12/23

274015　2. 主軸部

図番	部品番号	品　名	数量	標準単価	摘　要
1	02F1	主軸一式	1式	68,610	
2	F080	締付ホイール	1	24,400	
3	4980	チャック一式　（K-S）	1式	91,480	
4	FH00	チャック本体	1	38,120	
5	4JCJ	チャック親爪	1組	26,690	3ケ1組
6	70KS	S型チップ	1式	13,730	
7	FS00	前スクロール	1	16,780	
8	F020	後部スクロール一式	1式	38,120	
9	F0S3	後スクロール	1	16,020	
10	F0S1	スクロール受	1	11,440	
11	F0S2	スクロールカバー	1	6,870	
12	F0SS	スクロール爪	1組	6,110	3ケ1組
13	F0S4	リーマボルト	2	190	
14	F0S6	なべ小ねじ　M5X18XP0.9	4	170	
15	WG05	ばね座金　（5）	4	170	
16	F0S5	六角ナット　M5XP0.9	6	170	
17	WM64	溝付ピン　（6×14）	3	170	
18	F008	アジャストリング	1	1,920	
19	WE16	Uナット　（M6）	1	170	
20	F030	アジャストリングばね	1	170	
21	W069	六角穴付ボルト　（M6×55）	1	170	
22		六角穴付きボルト　（M7×54）	6	170	

N80A・N80AⅢGX

更新日　2024/12/23

274015　3. 往復台・モータ部

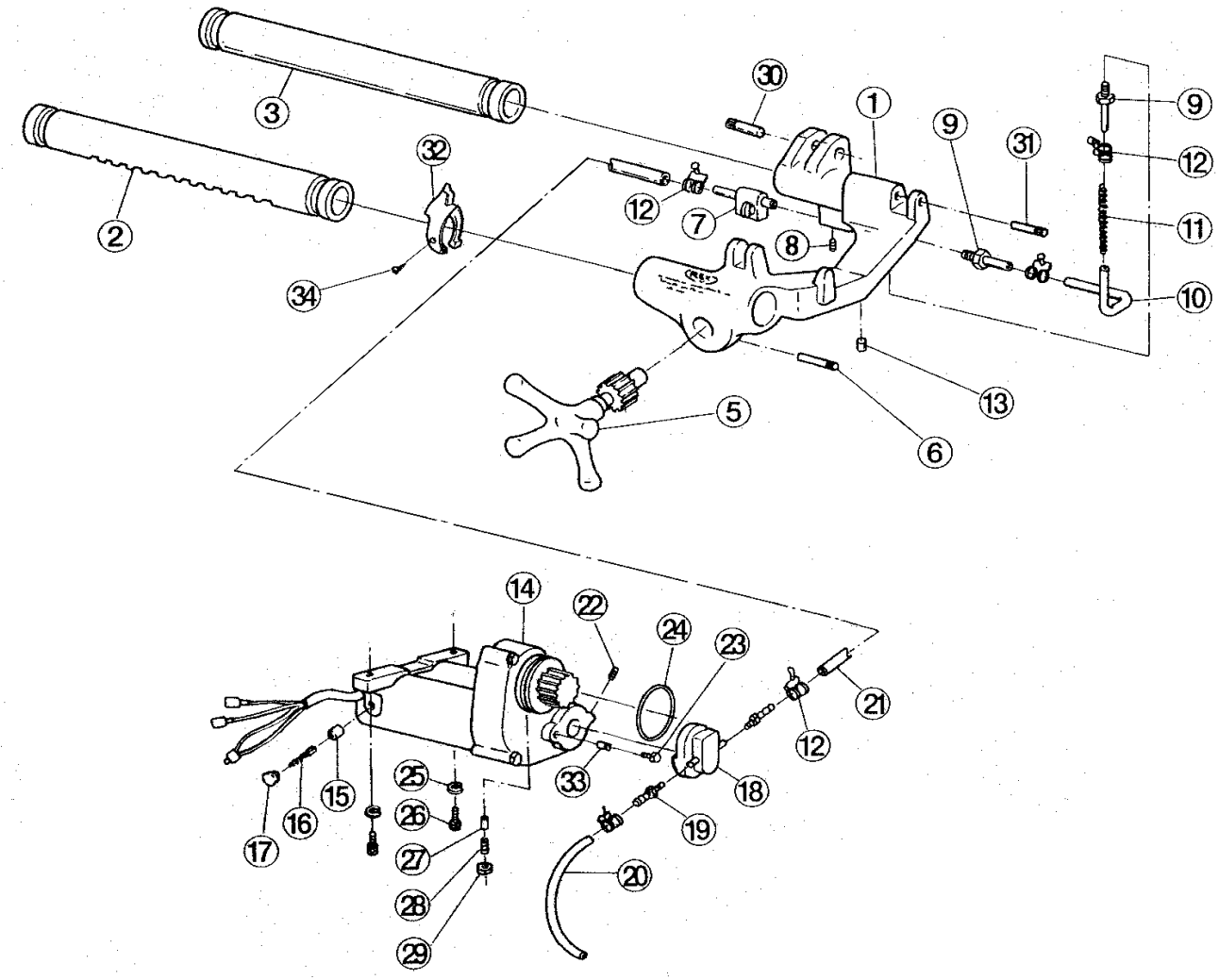

N80A・N80AⅢGX　　更新日　2024/12/23

274015　3. 往復台・モータ部

図番	部品番号	品　名		数量	標準単価	摘　要
1	F004	往復台(ｸﾞﾚｰ)	10Φｽﾄｯﾊﾟ付	1	45,740	N80A(Ⅲ)用:供給終了
1	F304	往復台	(黒)	1	#VALUE!	供給終了
2	F010S	受パイプ(A)改造品	改造品:供給終了	1	15,250	旧:F010 供給終了
3	F011	受パイプ(B)		1	11,440	供給終了
5	F013	送りハンドル		1	7,630	
6	WM53	溝付ピン	(5×35)	1	170	
7	G044	チェッキバルブセット		1	4,580	
8	W665	六角穴付き止めねじ	(とがり先M6×15)	1	170	
9	F032	特殊継手(短)		2	320	
10	ZD13	往復台ﾎｰｽ120赤	120mm赤	1	590	
11	F033	チューブばね	(110)	1	200	
12	ZJ50	ホースバンド	(10mm)	5	240	
13	G861	10φストッパ		1	400	ボールノッチ
14	F061N	F80用 代用モータ	(600W 100V)	1	114,350	旧:F061 供給終了
15	FM16	カーボンホルダ		2	2,810	
16	FM10	カーボンブラシ		1組	2,810	
17	FM17	カーボンキャップ		2	1,280	
18	F80P	オイルポンプ	ｼﾞｮｲﾝﾄ2個付	1	19,070	旧:F021 供給終了
19	1035	ジョイント		2	320	
20	ZD12	吸入ﾎｰｽ550赤	550mm赤	1	1,160	
21	ZD11	吐出ﾎｰｽ700赤	700mm赤	1	1,160	
22	W684	六角穴付き止めねじ	(とがり先M8×14)	1	170	メック付
23	W051	六角穴付きボルト	(M5×16)	1	170	
24	Z5S63	Oリング	(S-63)	1	400	
25	WG08	ばね座金	(8)	2	170	
26	W083	六角穴付きボルト	(M8×25)	2	170	
27	1013	モータ固定片		1	240	
28	W787	六角穴付き止めねじ	(くぼみ先M8×22)	1	170	
29		ナット	(M8)	1	170	
30	1076	カッタ受ピン		1	470	
31	1096	リーマホルダ止めピン		1	320	
32	F081	安全カラー		1	-	供給終了
33	F072	回り止めボルト用カラー		1	170	
34		タッピンねじ	(5×40)	1	170	

N80A・N80AⅢGX

更新日　2024/12/23

274015　4. カッタ・リーマ部

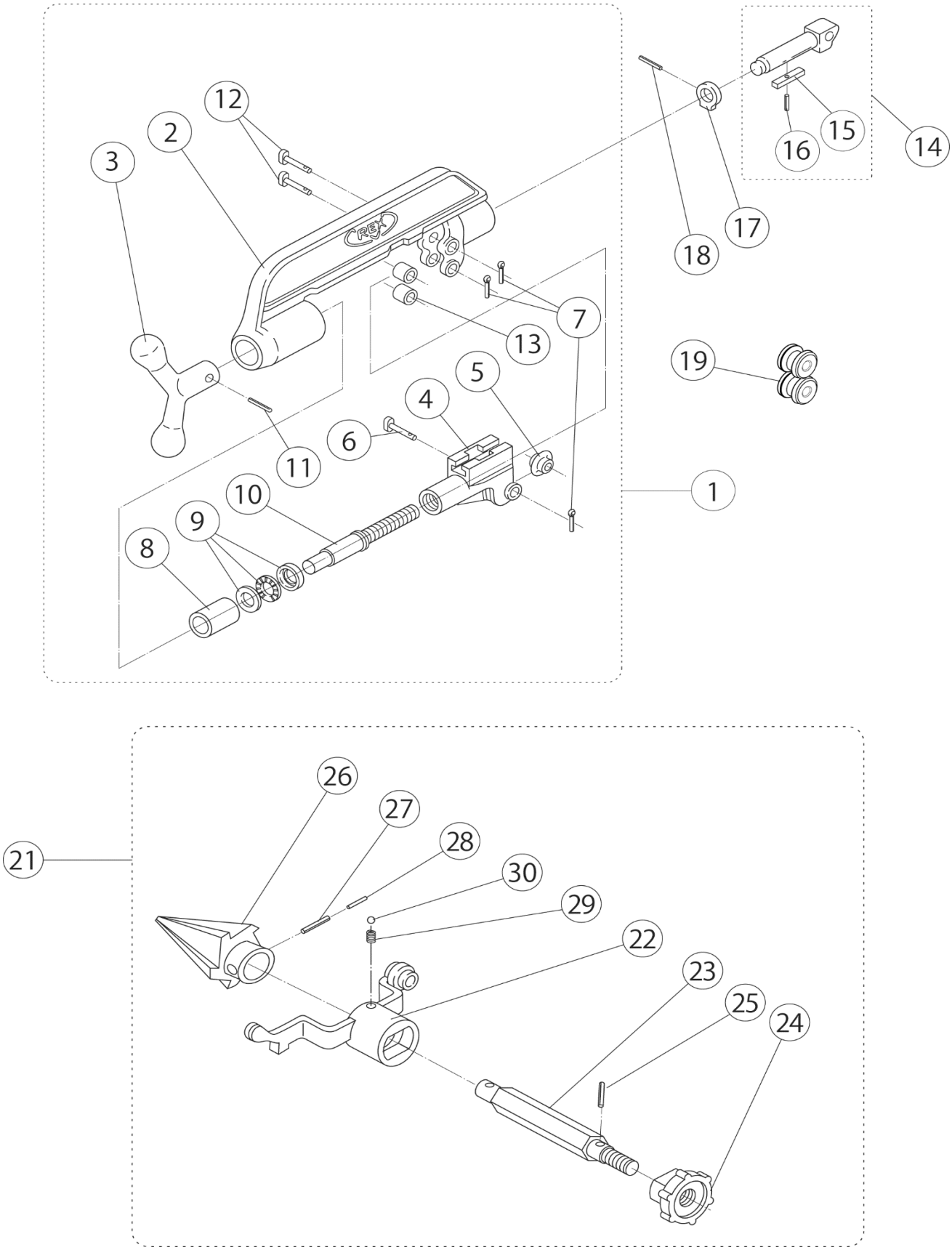

N80A・N80AⅢGX

更新日　2024/12/23

274015　4. カッタ・リーマ部

図番	部品番号	品　名		数量	標準単価	摘　要
1	0FCU1S	カッター式		1式	38,120	図2～13
2	8071	カッタフレーム		1	19,070	
3	F012	カッタハンドル		1	3,570	
4	F024	カッタガイド		1	9,660	
5	135076	カッタ刃		1	－	製品扱い
6	2471	カッタピン（短）		1	400	
7	WN12	割ピン	（#2.3×15）	3	170	
8	3463	カッタブシュ		1	470	
9	1302	スラストベアリング	（51102）	1	1,240	
10	F025	カッタ調整ねじ		1	6,110	
11	WL65	スプリングピン	（6×28）	1	170	
12	5079	カッタピン（長）		2	400	
13	5074	カッタローラ		2	770	
14	8074	カッタ受		1組	7,340	15・16含む
15			キー（10×8×50）			
16			ｽﾌﾟﾘﾝｸﾞﾋﾟﾝ（3×15）			
17	8075	止めリング		1	770	
18	WL37	スプリングピン	（3×25）	1	170	
19	5075	ローラ刃	外被覆管用	2	6,360	
20						
21	0FRM3S	リーマー式		1式	31,770	供給終了
22	F119	リーマホルダ		1	13,360	
23	1092	リーマ軸		1	3,060	
24	1094	リーマ握り		1	3,060	
25	WL41	スプリングピン	（4×10）	1	170	
26	8093	リーマ刃		1	15,250	供給終了
27	WL86	スプリングピン	（8×35）	1	170	
28	WL57	スプリングピン	（5×35）	1	170	
29	5096	リーマホルダばね	（8×10）	1	170	
30	WQ08	鋼球	（8）	1	170	

N80A・N80AⅢGX

更新日　2024/12/23

274015　5. モータ部詳細

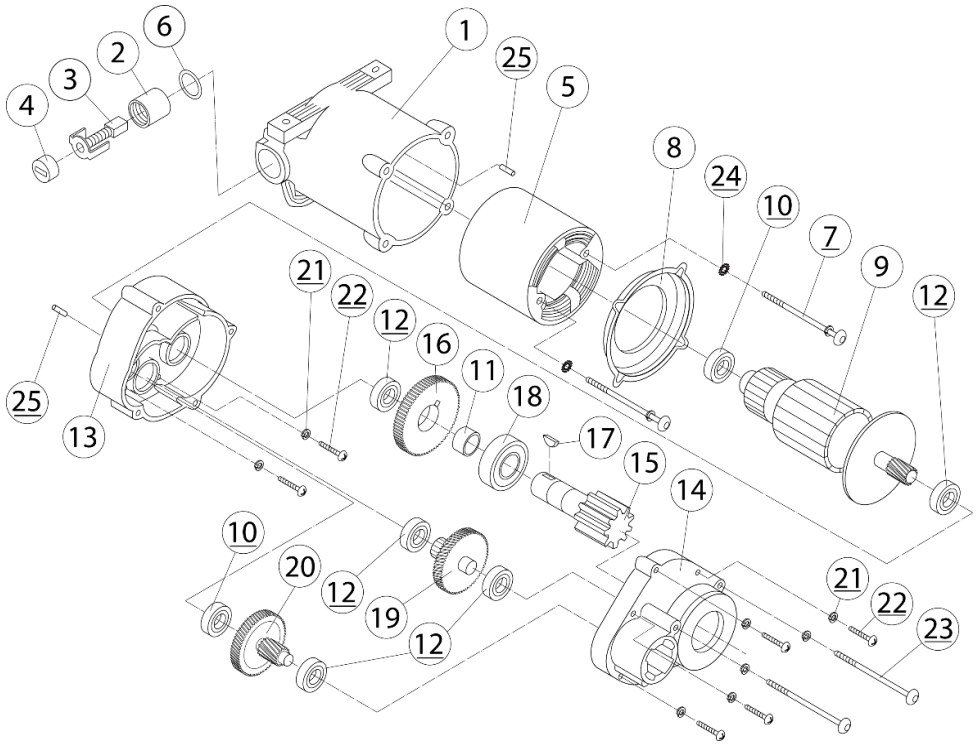

図番	部品番号	品　名	数量	標準単価	摘　要
1	FM25	ハウジング	1	16,530	
2	FM16	カーボンホルダ	2	2,810	
3	FM10	カーボンブラシ　（2ヶ1組）	1組	2,810	
4	FM17	カーボンキャップ	2	1,280	
5	FM05	ステータ（100V）　（ﾘｰﾄﾞ線各黒・白付）	1	－	供給終了
6	FM15	ストッププレート	2	－	供給終了
7	FM49	なべ小ねじ（M5×75）　ばね座金M5付	2	280	
8	FM27	ファンカバー	1	－	供給終了
9	FM01	アマチュア（100V）	1	－	供給終了
10	S701	ベアリング　（6200ZZ）	2	710	
11	FM43	ディスタントピース	1	770	
12	I202	ベアリング　（6201ZZ）	5	1,050	
13	FM28	インナーカバー	1	10,560	
14	FM26	ギヤカバー	1	10,560	
15	FM24	フォースピニオン（D軸ピニオン　：　モータスピンドル）	1	9,540	
16	NM23	サードギヤ（D軸ギヤ）	1	6,930	
17	FM46	半丸キー	1	240	
18	7M30	ベアリング　（6304ZZ）	1	2,240	
19	FM22	サードピニオン・ギヤセット　（C軸ﾋﾟﾆｵﾝにｷﾞﾔ圧入）	1組	11,190	
20	FM20	セカンドピニオン・ギヤセット　（B軸ﾋﾟﾆｵﾝにｷﾞﾔ圧入）	1組	12,340	
21	WG05	ばね座金　（5）	8	170	
22	W255	なべ小ねじ　（M5×25）	6	170	
23	W25B	なべ小ねじ　（M5×65）	2	170	
24	FM48	歯付座金　（5）	2	170	
25	FM47	ベアリングロック	2	170	
	FM14	リードワイヤセット　（赤、青各1本）	1組	1,160	供給終了