更新日　2024/10/1

REX

パイプマシン

N50AⅢ 修理受付終了

部 品 価 格 表

発効

1999年　　8月　製造中止

※既に部品供給が難しい部品もございます。部品供給期限は該当部品の在庫状況により早まる可能性もあります。予めご了承ください。
在庫数のご確認は、最寄りのREX各営業所へお問い合わせ下さい。

N50AⅢ

【21A015】

目次

1，　主軸台部
2，　主軸・モータ部
3，　往復台
4，　カッタ・リーマ部
5，　モータ部詳細

N50A

更新日　2024/10/1

21A015　1. 主軸台部

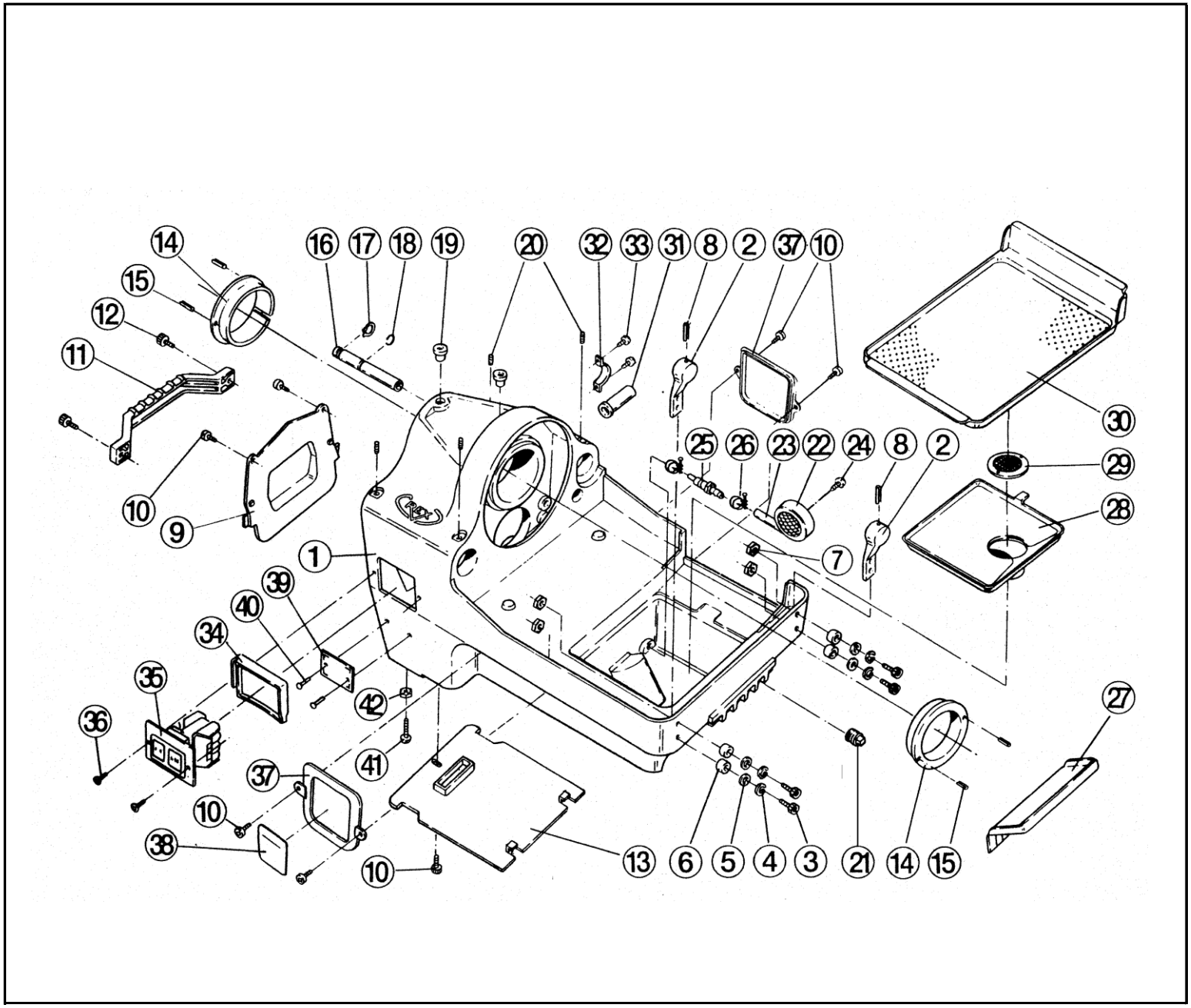

N50A　　更新日　2024/10/1

21A015　1. 主軸台部

図番	部品番号	品　名		数量	標準単価	摘　要
1	N001	主軸台		1	ー	供給終了
2	N013	サポート		2	1,160	供給終了
3	W063	六角穴付きボルト	(M6×20)	4	170	
4	WG06	ばね座金	(6)	4	170	
5	WI61C	平座金	(6)	4	170	
6	N057	サポートカラー		4	370	供給終了
7		ナット	(M6)	4	170	
8		スプリングピン	(6×12)	2	170	
9	N035	後カバー		1	1,160	供給終了
10	W252	なべ小ねじ	(M5×10)	7	170	
11	N038	後持ち手		1	ー	供給終了
12	W083	六角穴付きボルト	(M8×25)	2	170	
13	N034	底板		1	2,290	供給終了
14	4005	主軸メタル		2	ー	供給終了
15	WL41	スプリングピン	(4×10)	4	170	
16	N045	ホースカバー		1	630	供給終了
17	WW16	C形止め輪	(軸用16)	1	170	
18	WX16	C形同心止め輪	(16)	1	170	
19	N039	オイルキャップ		2	170	
20		六角穴付き止めねじ	(M8×14)	4	170	
21	WA46	プラグ	(R1/2)	1	470	
22	N048	ストレーナ		1	1,160	
23	N049	ストレーナホース55赤	55mm赤	1	400	
24	WA55	タッピンねじ	(M5×8)	1	170	
25	T056	特殊継手		1	770	
26	ZJ50	ホースバンド	(10mm)	2	240	
27	N624	油受		1	2,290	
28	N030	タンク上蓋		1	ー	供給終了
29	N029	上蓋用キャップ		1	770	
30	N031	切粉受		1	4,580	供給終了
31	7021	コードブシュ		1	650	
32	7098	C-15サドル		1	170	
33	W242	なべ小ねじ	(M4×10)	2	170	
34	N041	スイッチパッキン		1	460	
35	N008	スイッチ		1	6,110	
36	W4A4	丸皿小ねじ	(M4×12)	2	170	
37	N036	サイドカバー		2	770	供給終了
38	N042	サイドカバーシール		1	400	
39	N058	ネームプレート		1	ー	供給終了
40	WN34	鋲	(4×5)	2	170	
41	W245	なべ小ねじ	(M4×20)	1	170	
42		ナット	(M4)	1	170	
43						
44						
45						
46						
47						
48						
49						
50						
	N181	マシンカバー		1	6,110	

N50A

更新日　2024/10/1

21A015　2. 主軸・モータ部

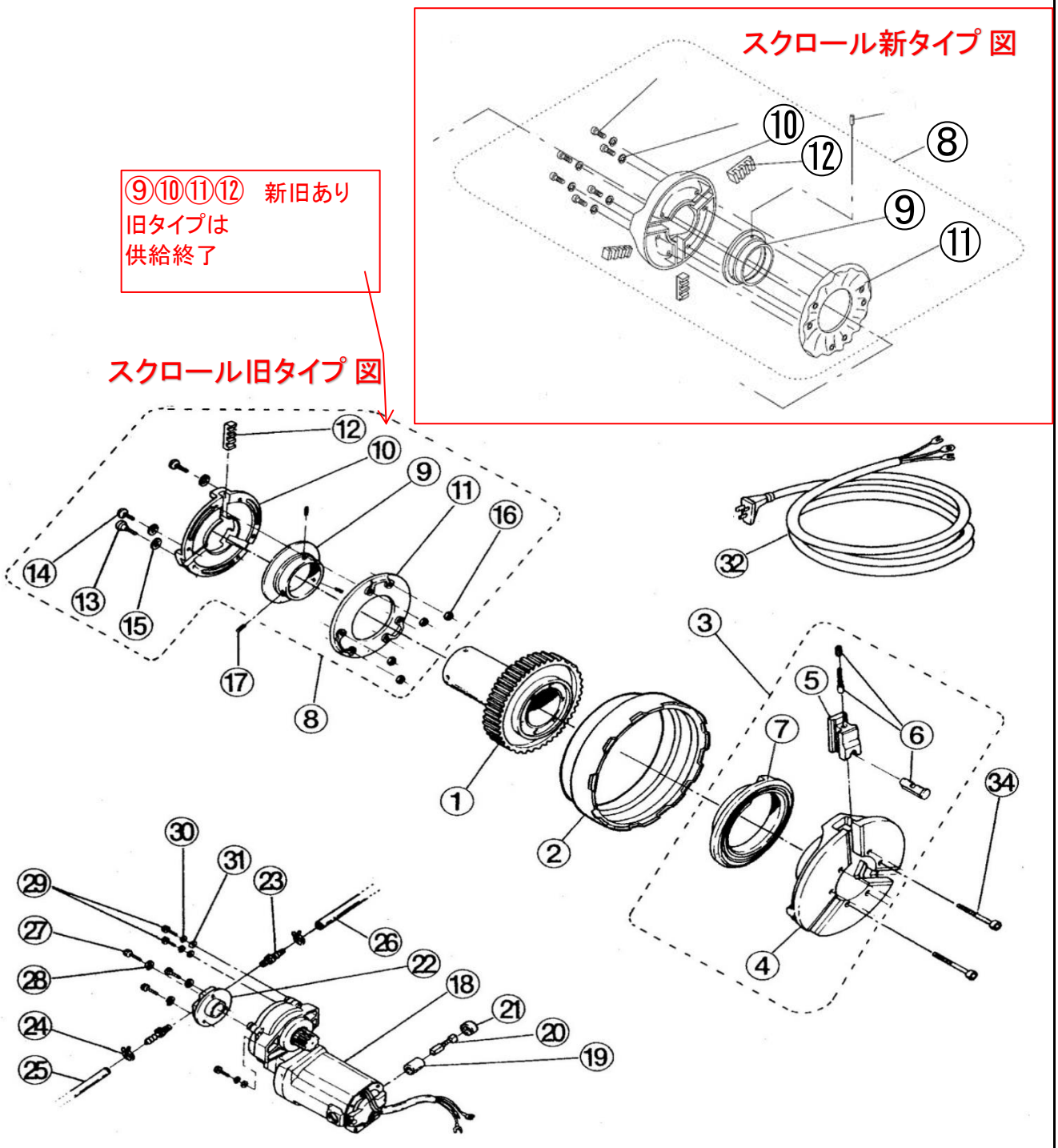

N50A　　更新日　2024/10/1

21A015　2. 主軸・モータ部

図番	部品番号	品　名	数量	標準単価	摘　要
1	02N4	主軸一式	1式	－	供給終了
2	N080	締付ホイール	1	22,870	供給終了
3	N006	チャック一式　（K-S）	1式	83,860	
4	NH00	チャック本体	1	34,310	
5	N0CJ	チャック親爪	1組	22,110	3ヶ1組
6	70KS	S型チップ	1式	13,730	
7	NS00	前スクロール	1	16,780	
8	4011	後部スクロール一式	1式	30,500	新旧 供給終了
9	40S3	後スクロール	1	12,970	供給終了
10	40S1	スクロール受	1	9,160	供給終了
11	40S2	スクロールカバー	1	6,110	供給終了
12	N0SS	スクロール爪　3ヶ1組	1組	6,110	供給終了
13		リーマボルト　（M5×15）	2	170	
14		なべ小ねじ　（M5×15）	4	170	
15	WG05	ばね座金　（5）	4	170	
16		ナット　（M5）	6	170	
17	WM62	溝付ピン　（6×12）	3	170	
18	N009	モータ　（100V）	1	ー	供給終了
19	NM16	カーボンホルダ	2	2,810	供給終了
20	NM10	カーボンブラシ	1組	2,810	
21	NM17	カーボンキャップ	2	910	供給終了
22	9010	オイルポンプ　ｼﾞｮｲﾝﾄ2個付	1	15,250	
23	1035	ジョイント	2	320	
24	ZJ50	ホースバンド　（10mm）	2	240	
25		吐出ﾎｰｽ720赤　720mm赤	1	1,160	
26		吸入ﾎｰｽ380赤　380mm赤	1	1,160	
27	W062	六角穴付ボルト　（M6×16）	3	170	
28	WG06	ばね座金　（6）	3	170	
29	W08N	六角穴付きボルト　（M8×45）	4	170	メック付
30	WG08	ばね座金　（8）	4	170	
31		平座金　（8）	4	170	
32	F153	キャブタイヤコード一式	1式	7,630	
33					
34		六角穴付きボルト　（M7×54）	6	170	
35					
36					
37					
38					
39					
40					
	4081	アース付アダプタ	1	1,160	

N50A

更新日　2024/10/1

21A015　3. 往復台部

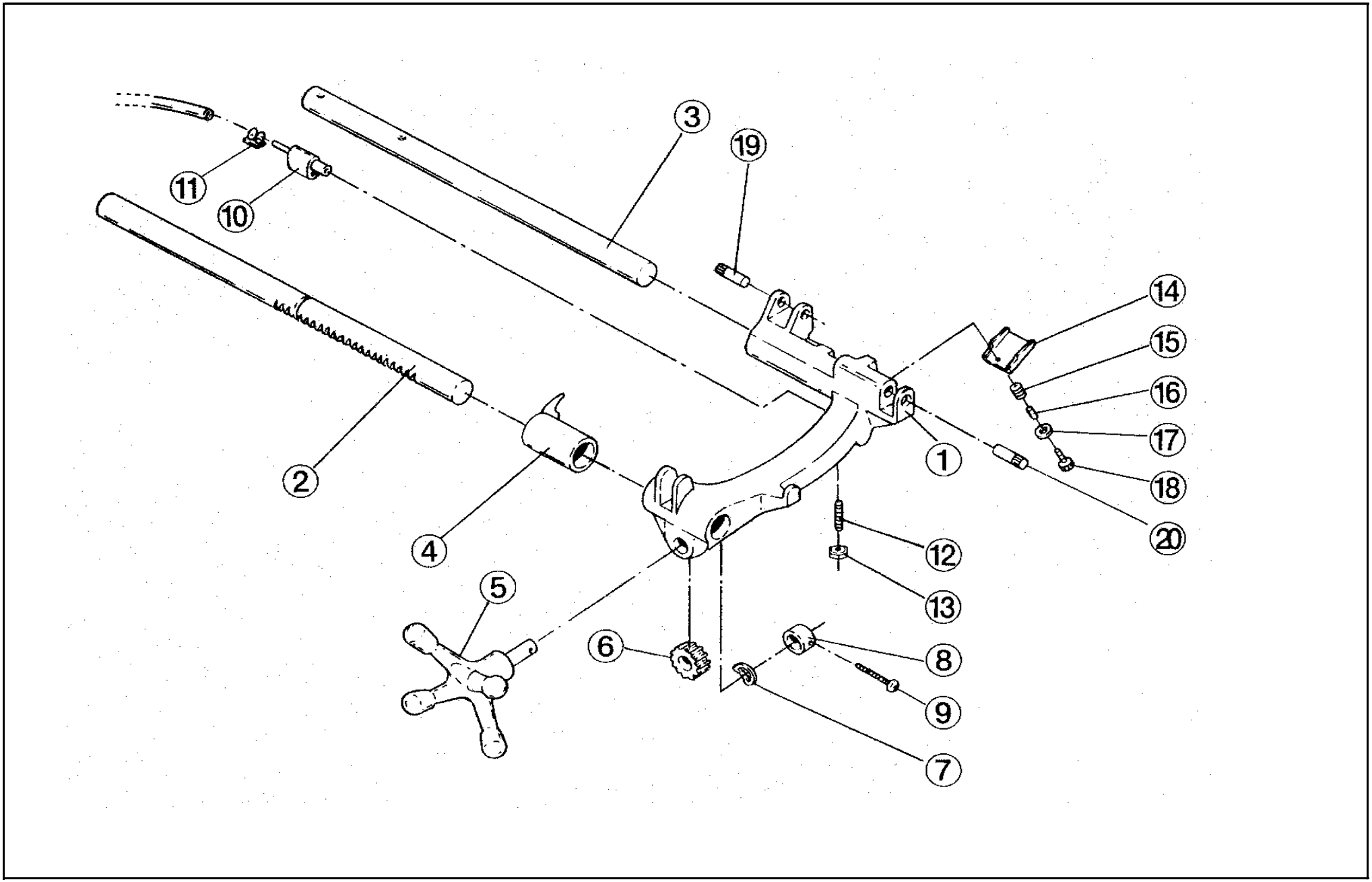

N50A　　更新日　2024/10/1

21A015　3. 往復台部

図番	部品番号	品　名	数量	標準単価	摘　要
1	N010	往復台　油栓・10Φｽﾄｯﾊﾟ付	1	22,870	供給終了
2	N011	受パイプA	1	―	供給終了
3	N012	受パイプB	1	7,630	供給終了
4	N081	安全カラー	1	930	供給終了
5	N014	送りハンドル	1	4,460	供給終了
6	A515	送り歯車	1	4,580	
7	WH20	平座金　（20）	1	170	
8	9018	歯車軸止めカラー	1	770	
9	W256	なべ小ねじ　（M5×30）	1	170	
10	N044	チェッキバルブ	1	4,580	供給終了
11	ZJ50	ホースバンド　（10mm）	1	240	
12	W665	六角穴付き止めねじ　（とがり先M6×15）	1	170	
13		ナット　（M6）	1	170	
14	N032	ダイヘッド油受	1	630	供給終了
15	N037	油受ばね	1	400	供給終了
16	9056	カラー	1	170	供給終了
17	WI63	平座金　（6X19X1.6）	1	170	
18	W063	六角穴付きボルト　（M6×20）	1	170	
19	1076	カッタ受ピン	1	470	
20	1096	リーマホルダ止めピン	1	320	
21					
22					
23					
24					
25					
26					
27					
28					
29					
30					

N50A

更新日　2024/10/1

21A015　4.カッタ・リーマ部

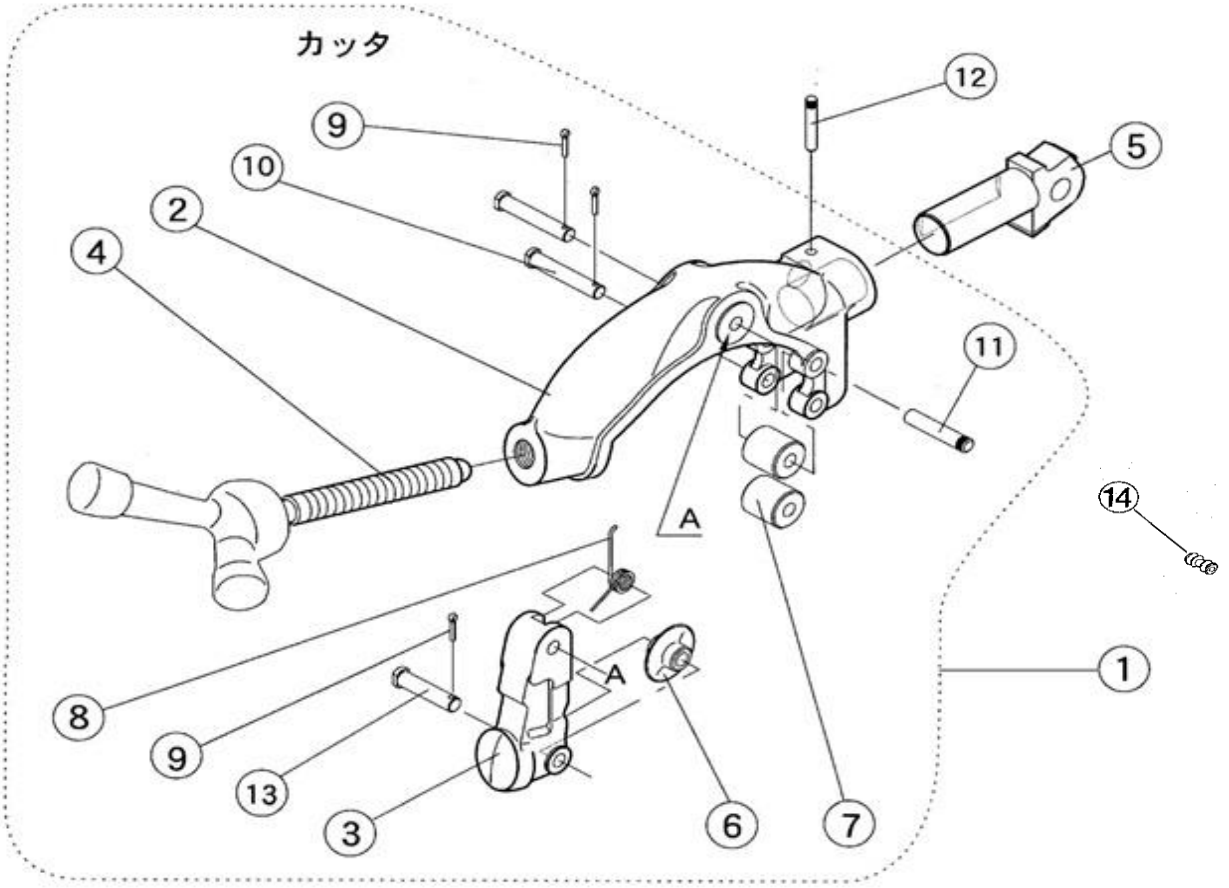

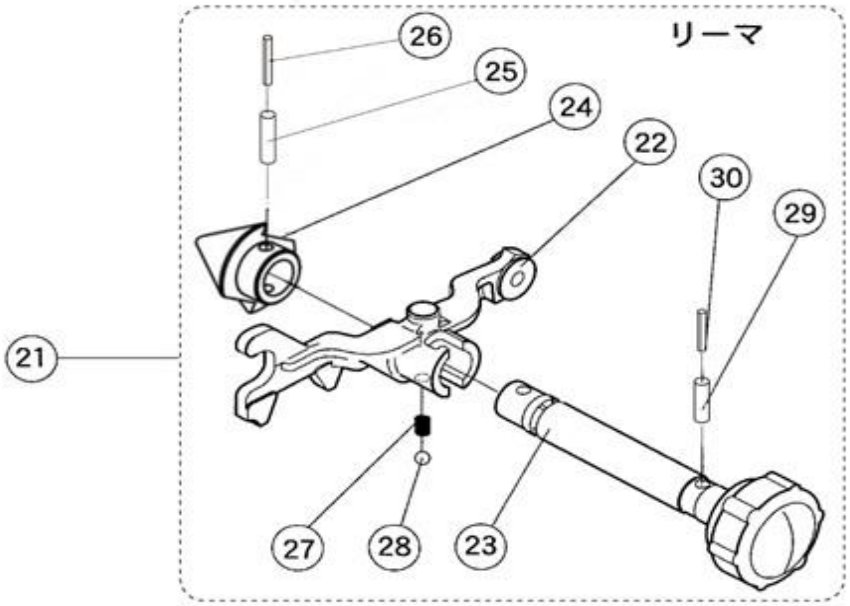

N50A　　更新日　2024/10/1

21A015　4.カッタ・リーマ部

図番	部品番号	品　名	数量	標準単価	摘　要
1	0NCTPS	カッター式	1式	34,310	
2	N020	カッタフレーム	1	17,790	
3	4067	カッタガイド	1	9,160	
4	PM43	カッタハンドル	1	3,820	
5	N023	カッタ受	1	6,110	
6	135076	カッタ刃	1	ー	製品扱い
7	5074	カッタローラ	2	770	
8	9025	カッタばね	1	240	
9	WN12	割ピン　(2.3×15)	3	170	
10	5079	カッタピン(長)	2	400	
11	9027	ガイドピン	1	240	
12	4072	カッタフレーム止ピン	1	240	
13	2471	カッタピン(短)	1	400	
14	5075	ローラ刃　外被覆管用	2	6,360	
15					
16					
17					
18					
19					
20					
21	0NRTPS	リーマー式	1式	27,960	旧　0SRM1S　供給終了
22	PMK5	リーマホルダ	1	12,200	旧　RY28 供給終了
23	N027	リーマ握り	1式	4,830	軸付
24	PM38	リーマ刃	1	13,730	
25	WL87	スプリングピン　(8×45)	1	170	
26	WL59	スプリングピン　(5×45)	1	170	
27	5096	リーマホルダばね　(8×10)	1	170	
28	WQ08	鋼球　(8)	1	170	
29	WL86	スプリングピン　(8×35)	1	170	
30	WL57	スプリングピン　(5×35)	1	170	

N50A　　更新日　2024/10/1

21A015　5. モータ部詳細

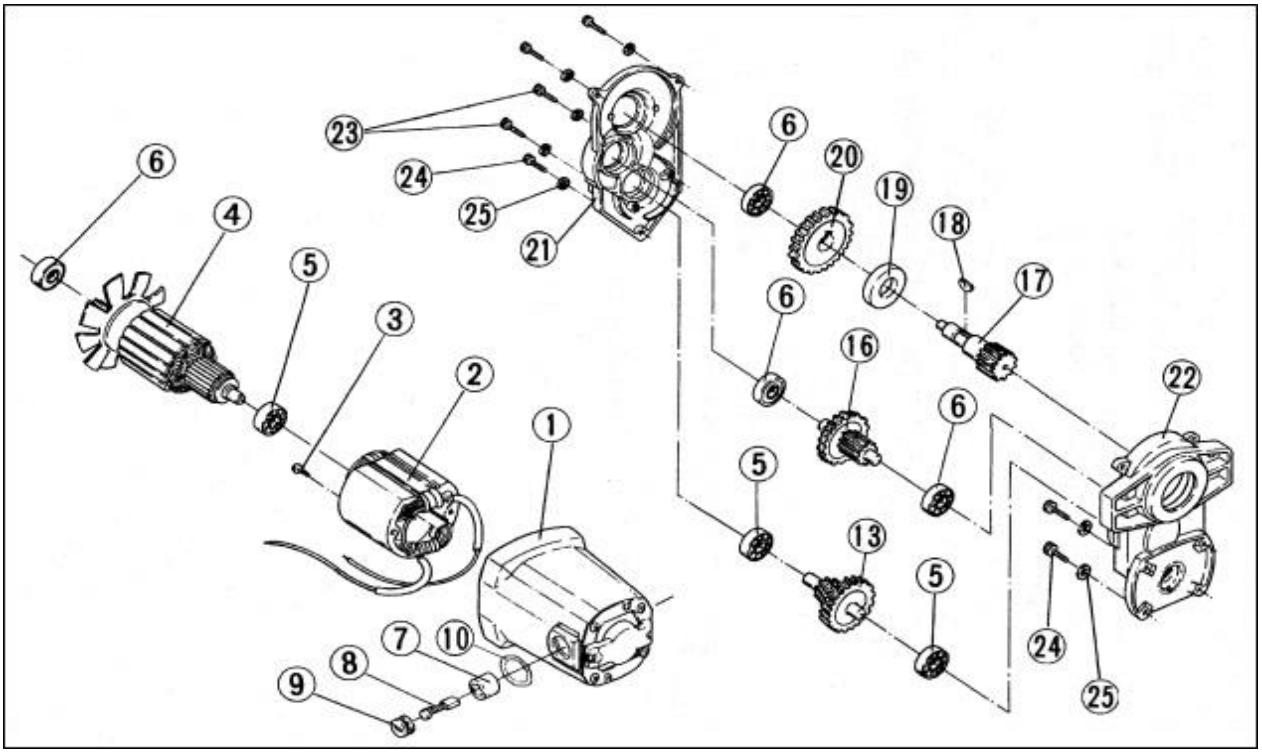

図番	部品番号	品　名	数量	標準単価	摘　要
1	NM25	ハウジング	1	－	供給終了
2	NM05	ステータ(100V)	1	－	供給終了
3	W25A	なべ小ねじ　(M5×60)	2	170	
4	NM01	アマチュア(100V)	1	―	供給終了
5	S701	ベアリング　(6200ZZ)	3	710	
6	I202	ベアリング　(6201ZZ)	4	1,050	
7	NM16	カーボンホルダ	2	2,810	供給終了
8	NM10	カーボンブラシ　(2ヶ1組)	1組	2,810	供給終了
9	NM17	カーボンキャップ	2	910	供給終了
10	NM15	ストッププレート	2	650	供給終了
11					
12					
13	NM20	セカンドピニオン・ギヤセット	1組	12,460	供給終了
14					
15					
16	NM22	サードピニオン・ギヤセット	1組	―	供給終了
17	NM24	フォースピニオン(モータスピンドル)	1	7,630	供給終了
18		半丸キー	1	170	
19	7M30	ベアリング　(6304ZZ)	1	2,240	
20	NM23	サードギヤ	1	6,930	
21	NM26	ギヤカバー	1	17,790	供給終了
22	NM28	インナーカバー	1	17,790	供給終了
23	W25A	なべ小ねじ　(M5×60)	2	170	
24	W255	なべ小ねじ　(M5×25)	5	170	
25	WG06	ばね座金　(6)	7	170	
	NM14	リードワイヤセット　(赤、青各1本)	1組	1,160	供給終了
		(赤:ｶｰﾎﾞﾝﾎﾙﾀﾞ⇔ｽｲｯﾁ、青:ｶｰﾎﾞﾝﾎﾙﾀﾞ⇔ｽﾃｰﾀ)			