更新日　2024/10/1

REX

パイプマシン

N20AⅢ　修理受付終了

部　品　価　格　表

発効　　2008年　　11月

2004年　　1月　製造中止

※既に部品供給が難しい部品もございます。部品供給期限は該当部品の在庫状況により早まる可能性もあります。予めご了承ください。
在庫数のご確認は、最寄りのREX各営業所へお問い合わせ下さい。

N20AⅢ
【201015】

目次

1,　主軸台・往復台
2,　モータ・主軸台部
3,　カッタ・リーマ部

N20AⅢ

更新日　2024/10/1

201015　1. 主軸台・往復台部

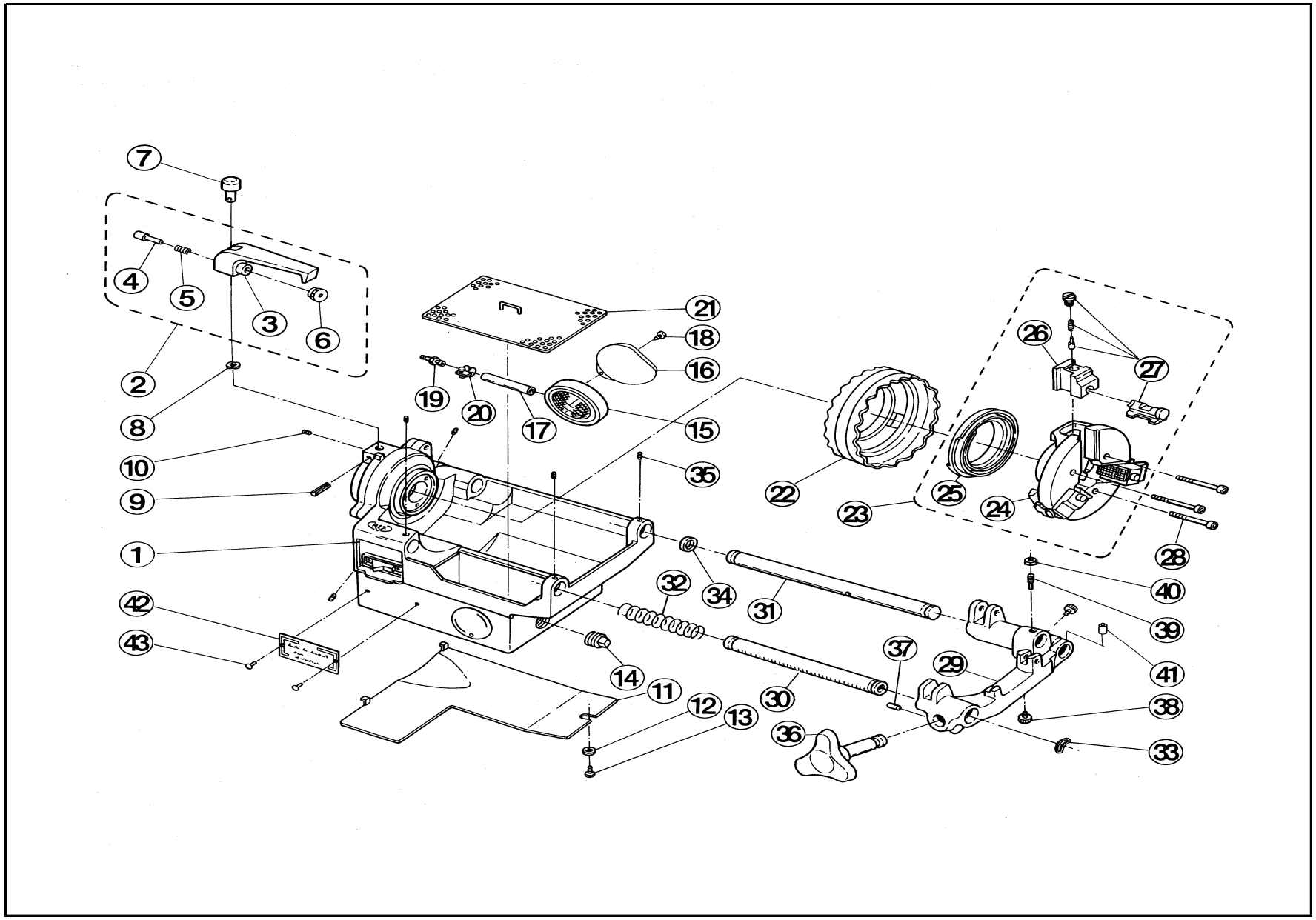

N20AⅢ　　更新日　2024/10/1

201015　1. 主軸台・往復台部

図番	部品番号	品　名		数量	標準単価	摘　要
1	HY01	モータ付き主軸台		1		供給終了
2	02HY	持手一式		1式		供給終了
3	HY28	持手		1	990	供給終了
4	HY30	持手固定軸		1	460	供給終了
5	T050	チェッキばね		1	170	
6	HY31	持手固定軸座		1	590	供給終了
7	HY29	持手取付軸		1	1,790	供給終了
8	WH12	波座金	(WW-12)	1	170	
9	WL65	スプリングピン	(6×28)	1	170	
10		六角穴付きプラグ	(R1/8　SP-4)	3	400	
11	HY27	モータカバー		1		供給終了
12		平座金	(5)	1	170	
13	W250	なべ小ねじ	(M5×6)	1	170	
14	WA46	プラグ	(R1/2)	1	470	
15	N048	ストレーナ		1	1,160	
16	HY96	ストレーナカバー		1	770	供給終了
17	N049	ｽﾄﾚｰﾅﾎｰｽ55赤	55mm赤	1	400	
18	WA55	タッピンねじ	(M5×8)	1	170	
19	T056	特殊継手		1	770	
20	ZJ50	ホースバンド	(10mm)	2	240	
21	HY24	タンク上蓋		1		供給終了
22	HY20	締付ホイール		1	9,160	供給終了
23	HY02	チャック一式	(RT-NS)	1式		供給終了
24	HYH0	チャック本体		1		供給終了
25	HYS0	前スクロール		1		供給終了
26	H0CJ	チャック親爪		1組	13,990	
27	G0NS	NS型チップ		1組	13,730	
28	W068	六角穴付きボルト	(M6×45)	3	170	
29	HY46	往復台		1		供給終了
30	HY21	受パイプ(A)		1		供給終了
31	HY22	受パイプ(B)		1	3,450	供給終了
32	HY58	往復台戻しばね		1		供給終了
33	WH18	波座金	(WW-18)	1	170	
34	Z514	O リング	(P14)	1	170	
35	W765	六角穴付き止めねじ	(くぼみ先M6×8)	3	170	
36	TY42	送りハンドル		1		供給終了
37	G861	10φストッパ		1	400	
38	HY49	オイル道栓		2	200	
39	W865	六角穴付き止めねじ	(棒先M6×12)	1	170	
40	WD06	六角ナット	(3種 M6)	1	170	
41	HY45	リーマ収納ピン		1	170	供給終了
42		ネームプレート		1		供給終了
43	WN34	真鍮鋲	(#4×5)	2	170	
44						
45						
46						
47						
48						
49						
50						

N20AⅢ

更新日 2024/10/1

201015　2. モータ・主軸台部

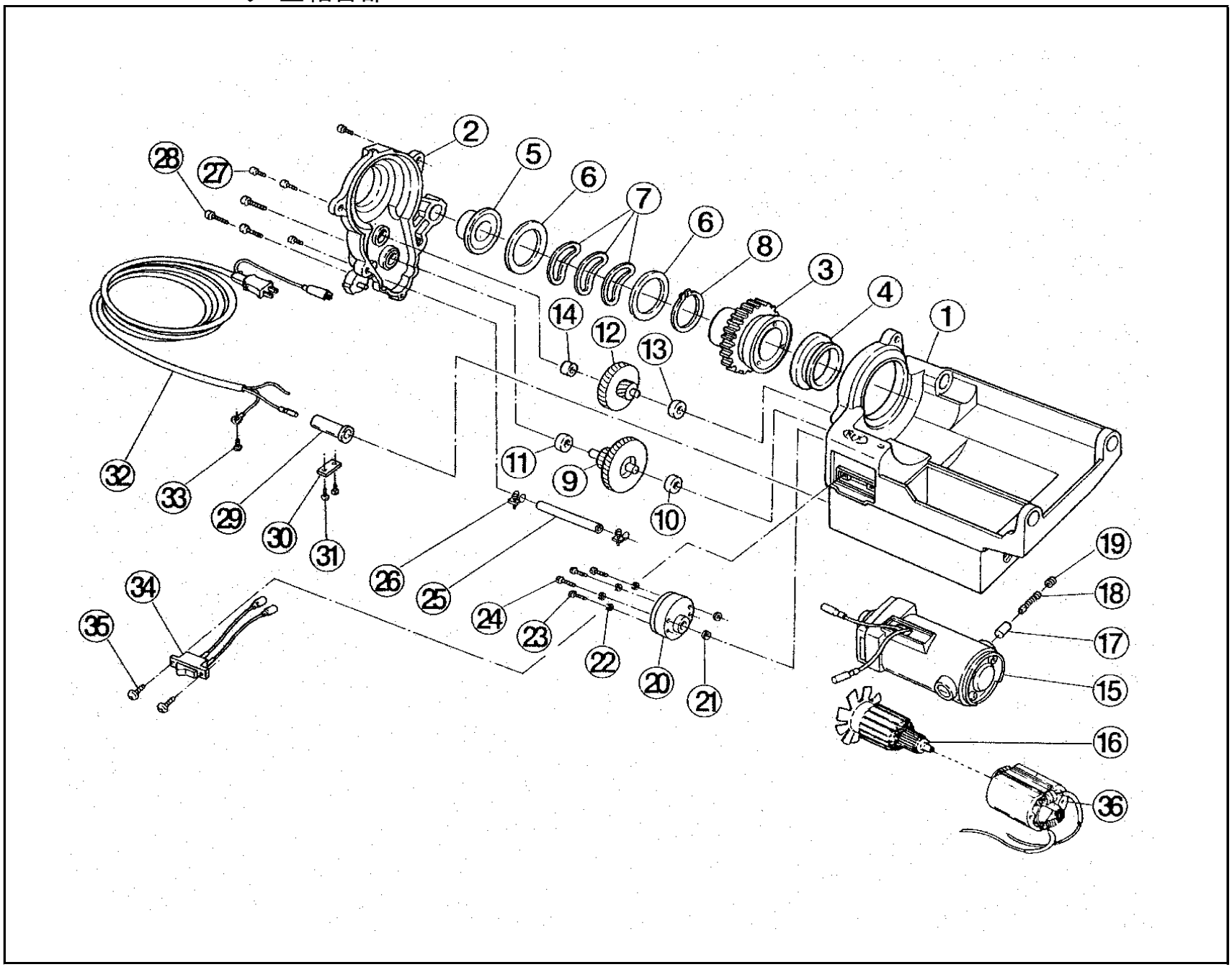

N20AⅢ　　更新日　2024/10/1

201015　2. モータ・主軸台部

図番	部品番号	品　名		数量	標準単価	摘　要
1	HY0J	主軸台		1		供給終了
2	HY07	ギヤカバー		1	16,530	供給終了
3	HY10	主軸ギヤセット		1式		供給終了
4	TY11	主軸メタル（A）		1	4,580	供給終了
5	HY12	主軸メタル（B）		1		供給終了
6	HY13	ディスタントピース		2		供給終了
7	WH46	波座金	（WW-46）	3	200	
8	WW45	C形止め輪	（軸用45）	1	460	
9	HY08	セカンドピニオン・ギヤセット		1組	8,020	供給終了
10	S373	ベアリング	（608ZZ）	1	1,080	
11	S374	ベアリング	（6000ZZ）	1	1,530	
12	HY09	サードピニオン・ギヤセット		1組	8,650	供給終了
13	J300	ベアリング	（6001ZZ）	1	1,030	
14	HY15	サード軸カラー		1	270	供給終了
15	HY03	モータ	（100V）	1	－	供給終了
16	MH01	アマチュア	（100V）	1	21,610	供給終了
17	MH04	カーボンホルダ		2	770	供給終了
18	TYM2	カーボンブラシ		1組	1,030	供給終了
19	MH05	カーボンキャップ		2	330	供給終了
20	TY37	オイルポンプ		1	10,690	
21	Z507	Oリング	（P7）	2	170	
22	WG05	ばね座金	（5）	4	170	
23	W265	なべ小ねじ	（M5×12）	2	170	
24	W256	なべ小ねじ	（M5×30）	2	170	
25		ﾀﾝｸﾎｰｽ105赤	105mm赤	1	400	
26	ZJ50	ホースバンド	（10mm）	2	240	
27	W062	六角穴付きボルト	（M6×16）	4	170	
28		座金付きなべ小ねじ	（M5×40）	3	170	
29	HY18	コードブシュ		1	650	供給終了
30		コードクリップ		1	270	供給終了
31		座金付きなべ小ねじ	（M4×14）	2	170	供給終了
32	HY05	キャブタイヤコード一式	（2P）	1式	3,570	供給終了
33	W24I	なべ小ねじ	（M4×6）	1	170	
34	HY04	波型スイッチ		1	－	供給終了
35		特殊タッピンねじ	（M3×12）	2	170	FTねじ
36	MH02	ステータ	（100V）	1	－	供給終了
37						
38						
39						
40						
41						
42						
43						
44						
45						
46						
47						
48						
49						
50						

N20AⅢ

更新日 2024/10/1

201015　3. カッタ・リーマ部

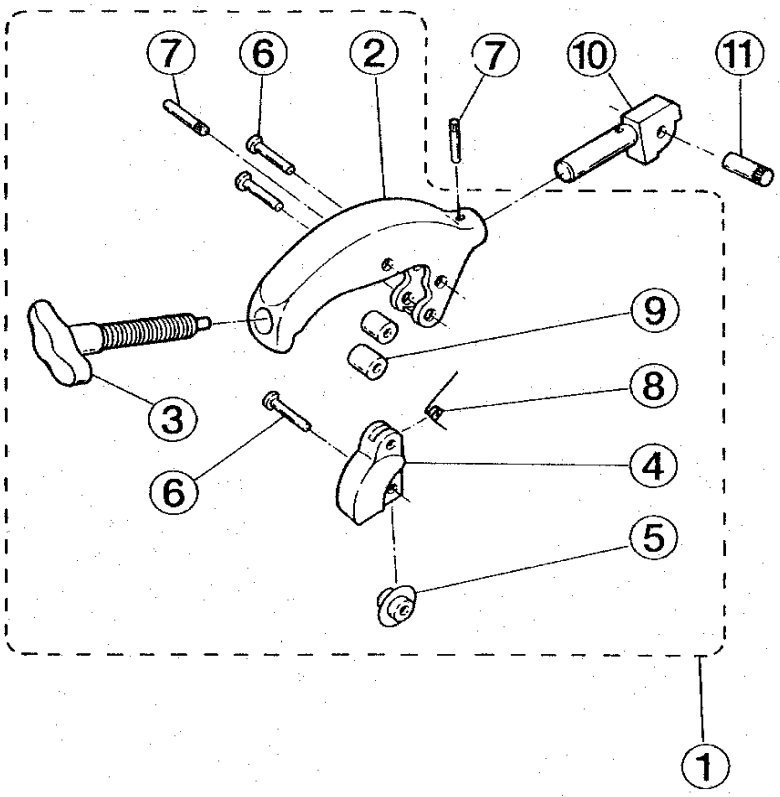

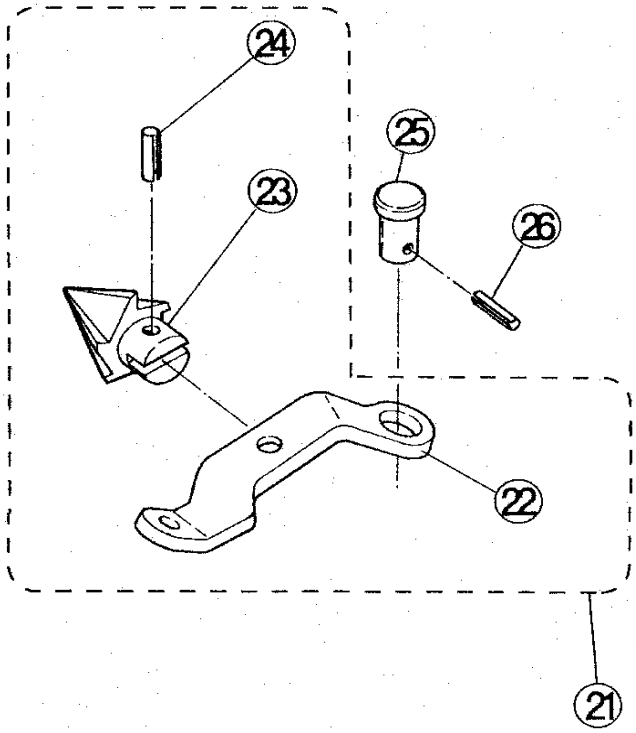

N20AⅢ　　更新日　2024/10/1

3. カッタ・リーマ部

図番	部品番号	品　名	数量	標準単価	摘　要
1	0HCU1S	カッター式	1式	24,150	供給終了
	0HCU2S	カッター式　ｽﾃﾝ用	1式	24,750	供給終了
2	HY53	カッタフレーム	1	11,830	供給終了
3	HY55	カッタハンドル	1	1,790	供給終了
4	HY54	カッタガイド	1	4,460	供給終了
5	135070	カッタ刃	1	－	製品扱い
6	CT07	カッタピン（A）　リング付き	3	1,530	
7	HY61	カッタフレームピン	2	270	
8	HY63	カッタばね	1	170	
9	HY57	カッタローラ	2	770	
10	HY60	カッタ受	1	3,060	供給終了
11	HY62	カッタ受ピン	1	170	
21	OHRM1S	リーマー式	1式	6,870	供給終了
22	HY51	リーマホルダ	1	1,530	供給終了
23	HY50	リーマ刃	1	5,350	供給終了
24	WL62	スプリングピン　（6×16）	1	170	
25	HY52	リーマ取付軸	1	1,480	供給終了
26	WL53	スプリングピン　（5×16）	1	170	
27					