更新日　2024/10/1

REX

パイプマシン

F50AⅢ

部 品 価 格 表

発効　2014年　11月

F50AⅢ

【210315】

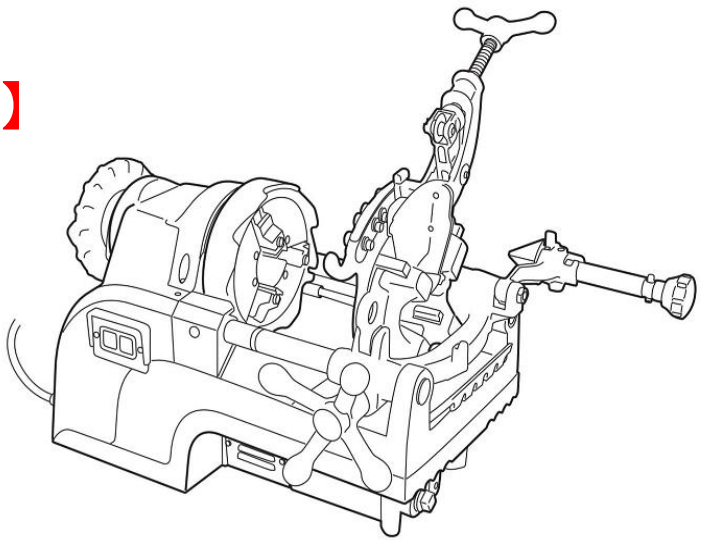

目次

1，　主軸台部
2，　主軸・モータ部
3，　往復台部
4，　カッタ・リーマ部
5，　モータ部詳細

更新日 2024/10/1

1. F50A 主軸台部

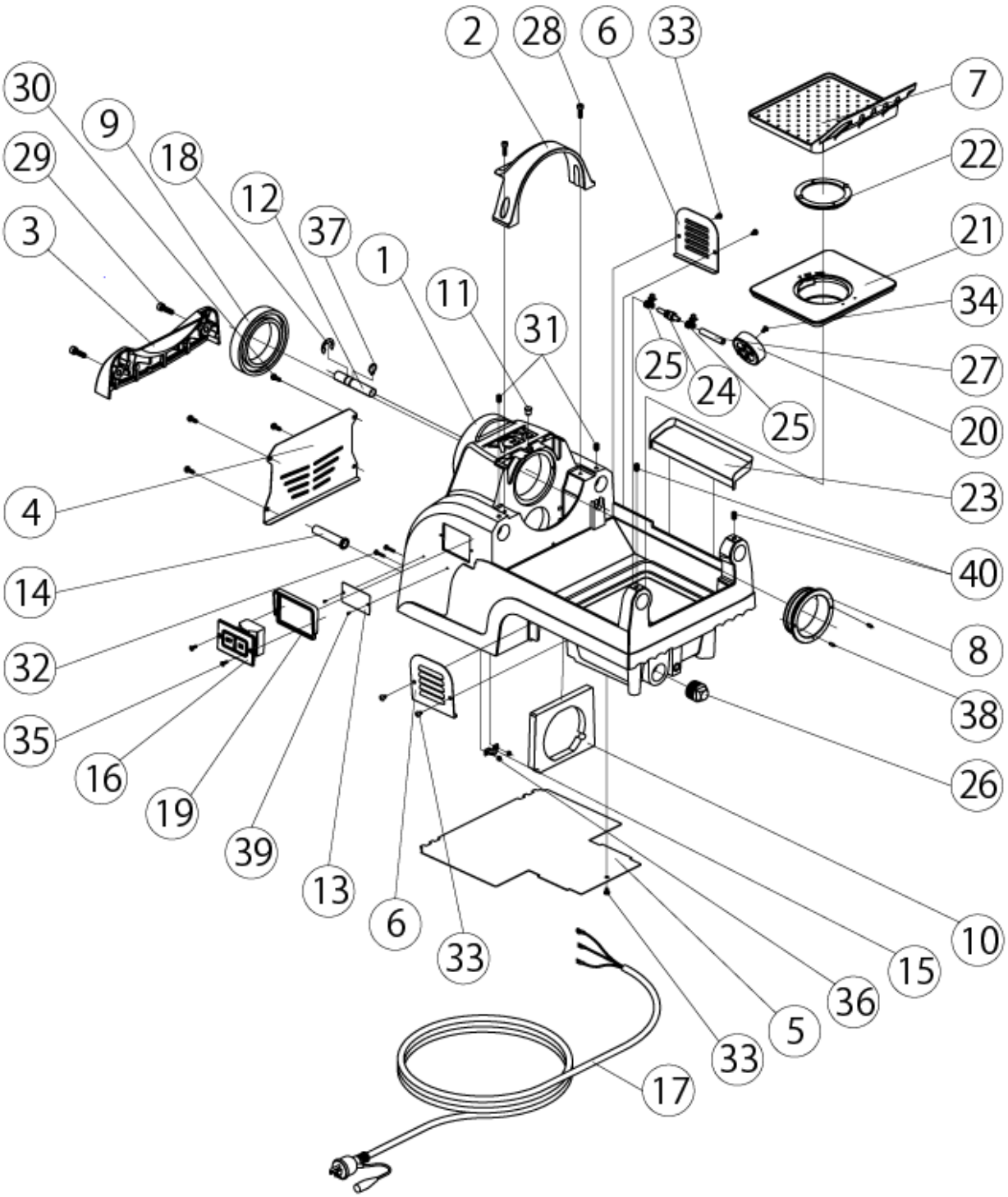

F50A

更新日　2024/10/1

1. 主軸台部

図番	部品番号	部　品　名	数量	標準単価	摘要
1	FF01	F50主軸台	1	109,010	
2	FF02	F50ギヤカバー	1	5,740	
3	FF03	F50後部カバー	1	6,360	
4	FF14	F50後部カバー板	1	2,550	
5	FF15	F50底板	1	1,920	
6	FF16	F50サイドカバー	2	520	
7	FF17	F50切粉受	1	1,790	
8	FF19	F50主軸メタル	1	15,250	
9	FF20	ボールベアリング　(6016ZZ)	1	2,940	
10	FF23	F50断熱スポンジ	1	2,170	
11	N039	オイルキャップ	1	170	
12	FF28	F50ホースカバー	1	440	
13	FF29	F50Aネームプレート	1	－	
	FF30	F50AⅢネームプレート	1	－	
14	7021	コードブッシュ	1	650	
15	7099	鉄サドル　(ST-11)	1	170	
16	F101	押しボタンスイッチ	1	7,000	ブレーキ仕様
17	F153	ポッキンプラグ　CTコード	1	7,630	
18	WY15	E形止め輪　(ETW-15.0)	1	170	
19	N041	スイッチパッキン	1	460	
20	N048	ストレーナ	1	1,160	
21	N514	タンク上蓋	1	2,290	
22	N515	タンク上蓋用キャップ	1	770	
23	N624	油受け	1	2,290	
24	T056	特殊接手	1	770	
25	ZJ50	ホースバンド　(10mm)	2	240	
26	WA42	プラグ　(R1)	1	630	
27	N049	ｽﾄﾚｰﾅﾎｰｽ55赤　55mm赤	1	400	
28	W063	六角穴付ボルト　(M6×20)	2	170	
29	W083	六角穴付ボルト　(M8×25)	2	170	
30	WA27	六角穴付ボタンボルト　(M6×15)	4	170	
31	W68A	六角穴付止めねじ　(M8×14ﾄｶﾞﾘ先ﾒｯｸ)	2	170	
32	W245	なべ小ねじ　(M4×20)	2	170	
33	W251	なべ小ねじ　(M5×8)	5	170	
34	WA55	タッピングねじ　(M5×8)	1	170	
35	W4A4	丸皿小ねじ　(M4×12)	2	170	
36	WC04	六角ナット　(M4)	2	170	
37	WW16	軸用C形止め輪　(呼び16)	1	170	
38	WL41	スプリングピン　(φ4×10)	2	170	
39	WN34	真鍮鋲　(#4×5)	2	170	
40	W68B	六角穴付止めねじ　(M8×12ﾄｶﾞﾘ先ﾒｯｸ)	2	170	

更新日 2024/10/1

2. F50A　主軸・モータ部

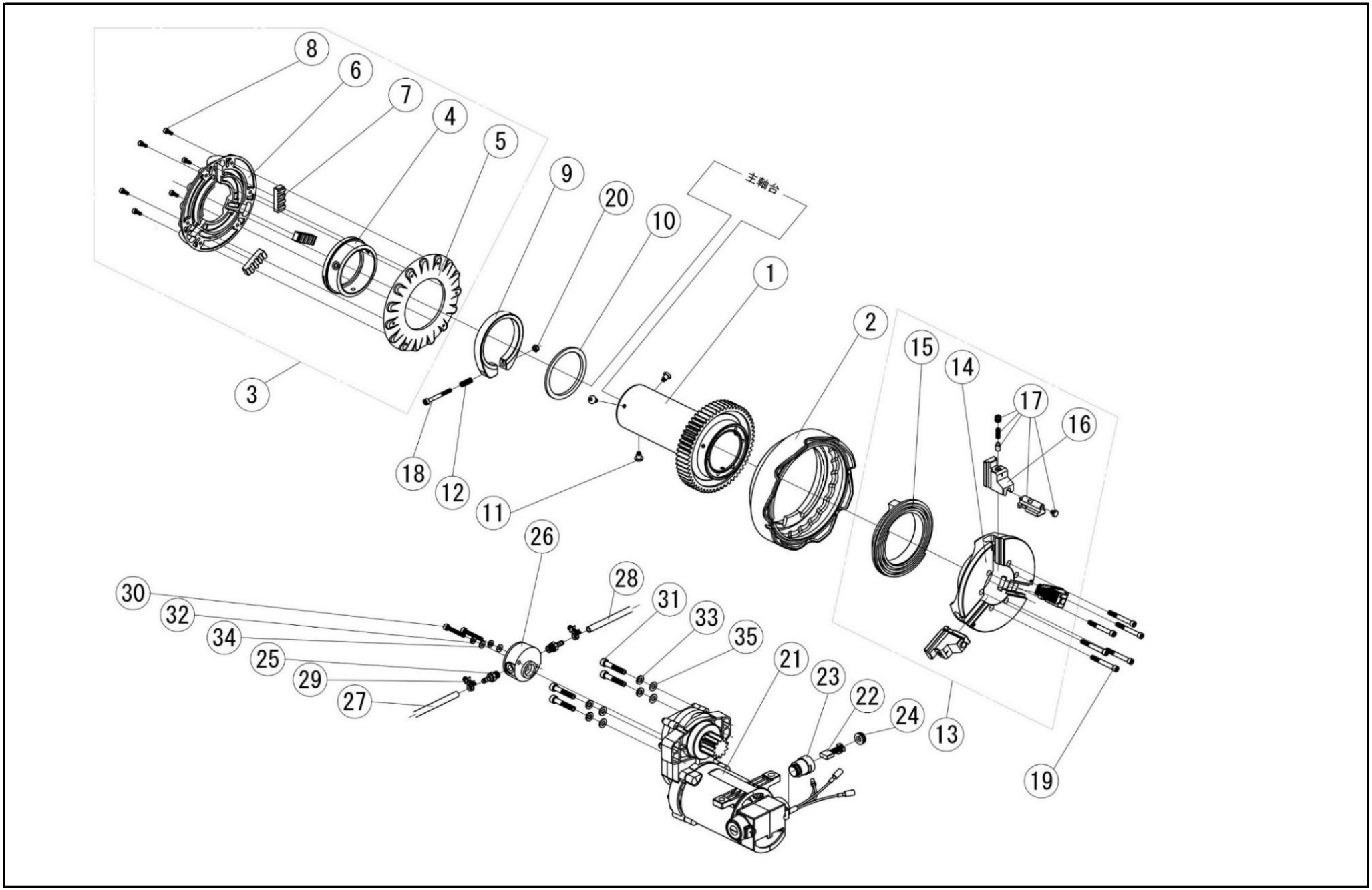

F50A

更新日　2024/10/1

2. 主軸・モータ部

図番	部品番号	部　品　名		数量	標準単価	摘要
1	02F5	主軸一式		1式	60,990	
2	FF04	F50締付ホイール		1	22,870	
3	FF07	F50後部スクロール一式		1式	30,500	
4	FF13	F50スクロール		1	12,710	
5	PM08	スクロールカバー		1	6,110	
6	PM09	スクロール受け		1	9,160	
7	PM11	スクロール爪		1組	6,110	3個1組
8	W053	六角穴付ボルト	(M5×12)	6	170	
9	FF10	F50アジャストリング		1	520	
10	FF11	F50スラストリング		1	1,790	
11	FF18	スクロール固定ボルト		3	650	
12	F030	アジャストリング用ばね		1	170	
13	N006	チャック	(K-S)	1式	83,860	
14	NH00	チャック本体		1	34,310	
15	NS00	前スクロール		1	16,780	
16	N0CJ	チャック親爪		1組	22,110	3個1組
17	70KS	S型チップ		1組	13,730	3個1組
18	W069	六角穴付ボルト	(M6×55)	1	170	
19	W07B	六角穴付ボルト	(M7×53.5)	6	170	
20	WE16	Uナット	(M6)	1	170	
21	FF24	F50Aモータ	(100V)	1	127,050	
22	FM10	カーボンブラシ		1組	2,810	2個1組
23	FM16	カーボンホルダ		2	2,810	
24	FM17	カーボンキャップ		2	1,280	
25	1035	ジョイント		2	320	
26	PM31	NS50・80オイルポンプ	ｼﾞｮｲﾝﾄ2個付	1	10,690	
27		吸入ﾎｰｽ450赤	450mm赤	1	1,160	
28		吐出ﾎｰｽ930赤	930mm赤	1	1,160	
29	ZJ50	ホースバンド	(10mm)	2	240	
30	W067	六角穴付ボルト	(M6×40)	2	170	
31	W08N	六角穴付ボルト	(M8×45)	4	170	
32	WG06	ばね座金	(M6)	2	170	
33	WG08	ばね座金	(M8)	4	170	
34	WI62	平座金	(6×13×1)	2	170	
35	WI81	平座金	(8×16×1.2)	4	170	
36						
37						
38						
39						
40						

更新日 2024/10/1

3. F50A 往復台部

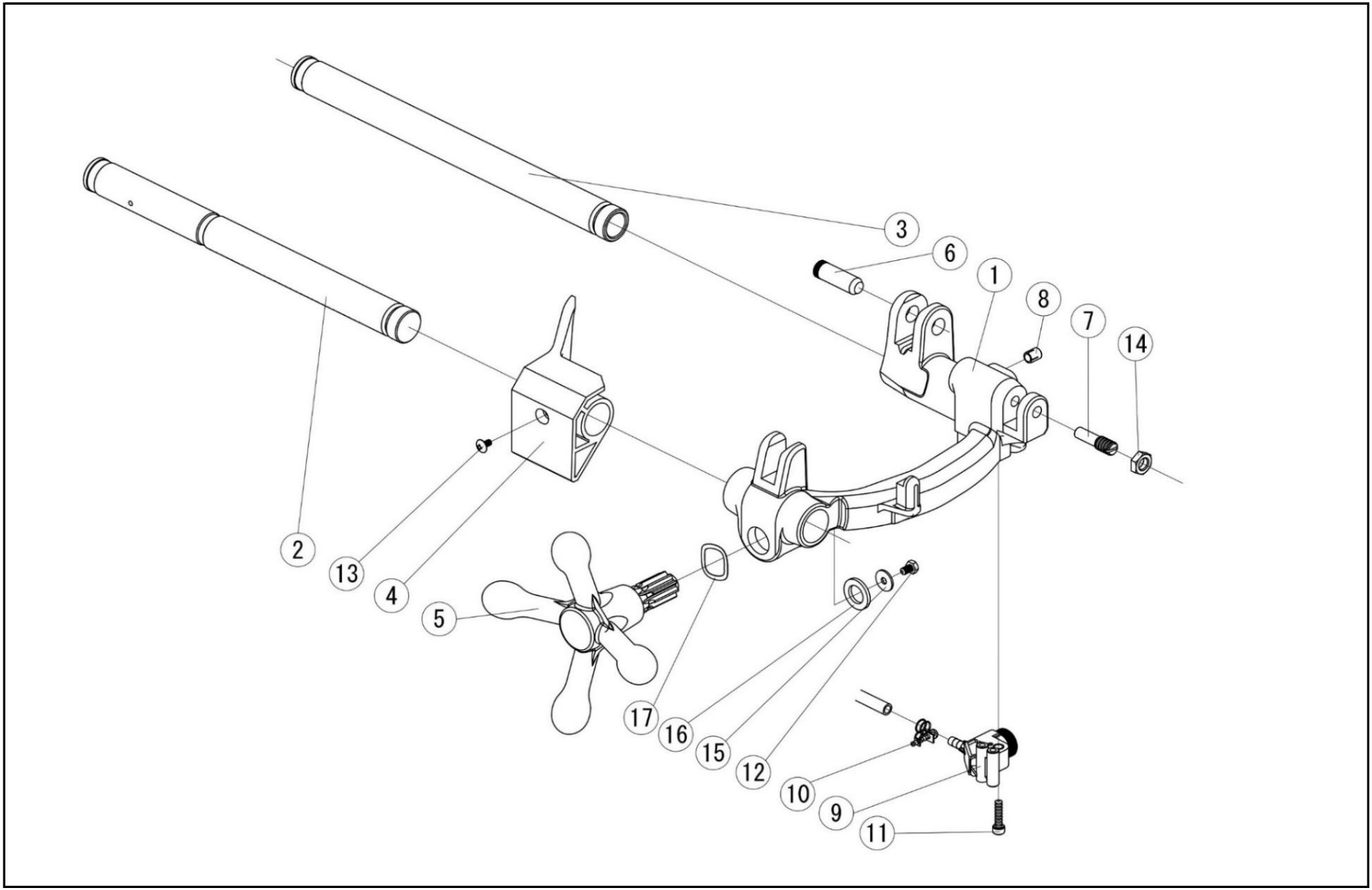

F50A

更新日　2024/10/1

3. 往復台部

図番	部品番号	部　品　名	数量	標準単価	摘要
1	FF33	F50往復台　10Φｽﾄｯﾊﾟ付	1	50,820	
2	FF08	F50受けパイプA	1	12,710	
3	FF09	F50受けパイプB	1	10,820	
4	FF12	F50安全カラー	1	660	
5	FF27	F50送りハンドル	1	7,630	
6	1076	カッタ受ピン	1	470	
7	F401	リーマホルダ止めピン	1	940	
8	G861	φ10ストッパー	1	400	
9	PM55	チェッキバルブ	1式	2,550	
10	ZJ50	ホースバンド　(10mm)	1	240	
11	W06B	六角穴付ボルト　(M6×25)	1	170	
12	W161	六角ボルト　(M6×10)	1	170	
13	W556	トラス小ねじ　(M5×10)	1	170	
14	WD12	六角ナット　(M12三種)	1	170	
15	WI63	平座金　(6×19×1.6)	1	170	
16	WI87	平座金　(17×28×3.0)	1	170	
17	WH26	波座金　(#26)	1	170	
18					
19					
20					

4. F50A　カッター・リーマ部

更新日　2024/10/1

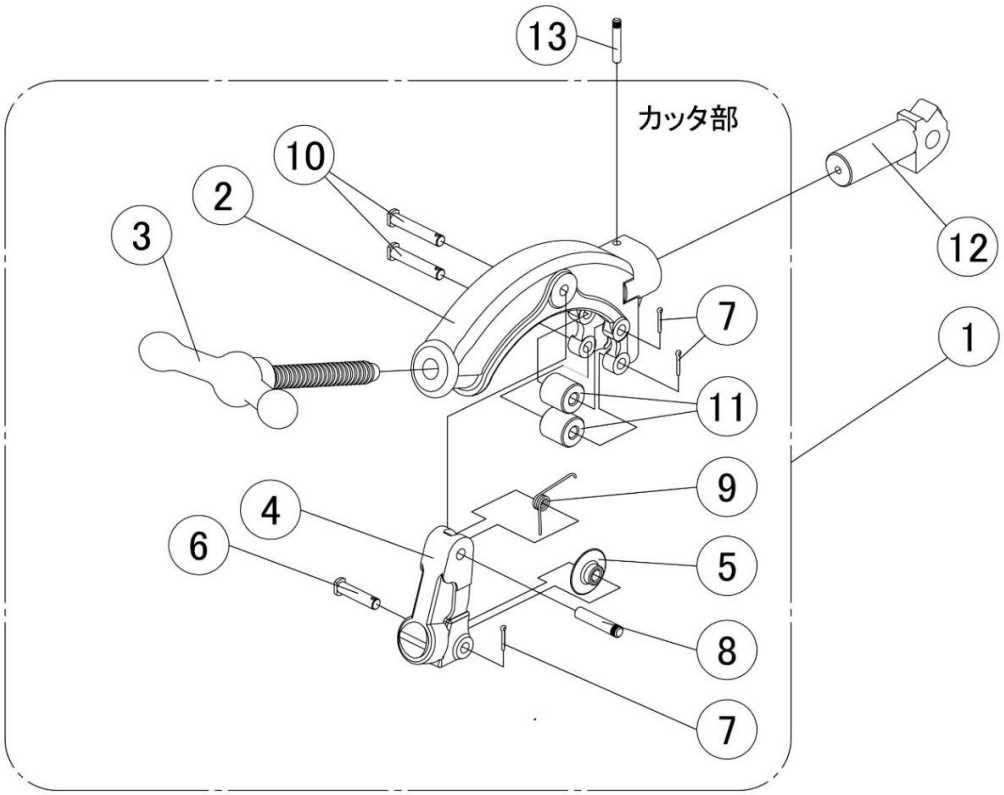

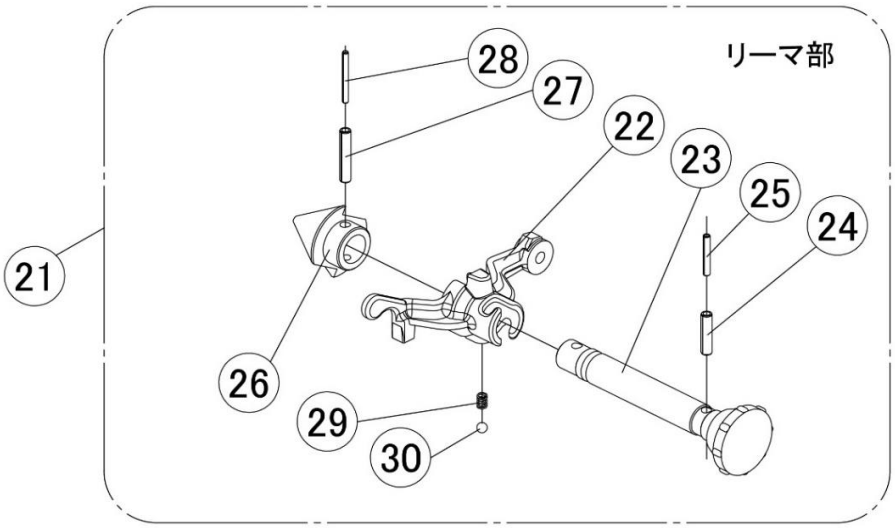

F50A

更新日　2024/10/1

4. カッタ・リーマ部

図番	部品番号	部　品　名	数量	標準単価	摘要
1	0NCTPS	カッター式	1式	34,310	
	0SCSPS	ステンレス用カッター式	1式	35,040	
2	N020	カッタフレーム	1	17,790	
3	PM43	カッタハンドル	1	3,820	調整ねじ付
4	4067	カッタガイド	1	9,160	カッタピン(大)付
5	135076	カッタ刃	1	－	製品扱い
	135077	ステンレス用カッタ刃		－	
6	2471	カッタピン　短	1	400	
7	WN12	割ピン　(#2.3×15)	3	170	
8	9027	ガイドピン	1	240	
9	9025	カッタばね	1	240	
10	5079	カッタピン　長	2	400	
11	5074	カッタローラ	2	770	
12	N023	カッタ受	1	6,110	
13	4072	カッタフレーム止めピン	1	240	
14					
15					
16					
17					
18					
19					
20					
21	0NRTPS	リーマー式	1式	27,960	
22	PMK5	リーマホルダ	1	12,200	
23	N027	リーマ握り	1式	4,830	軸付
24	WL86	スプリングピン　(8×35)	1	170	
25	WL57	スプリングピン　(5×35)	1	170	
26	PM38	リーマ刃	1	13,730	
27	WL87	スプリングピン　(8×45)	1	170	
28	WL59	スプリングピン　(5×45)	1	170	
29	5096	リーマホルダばね　(8×10)	1	170	
30	WQ08	鋼球　(#8)	1	170	

更新日 2024/10/1

5. F50A モータ部

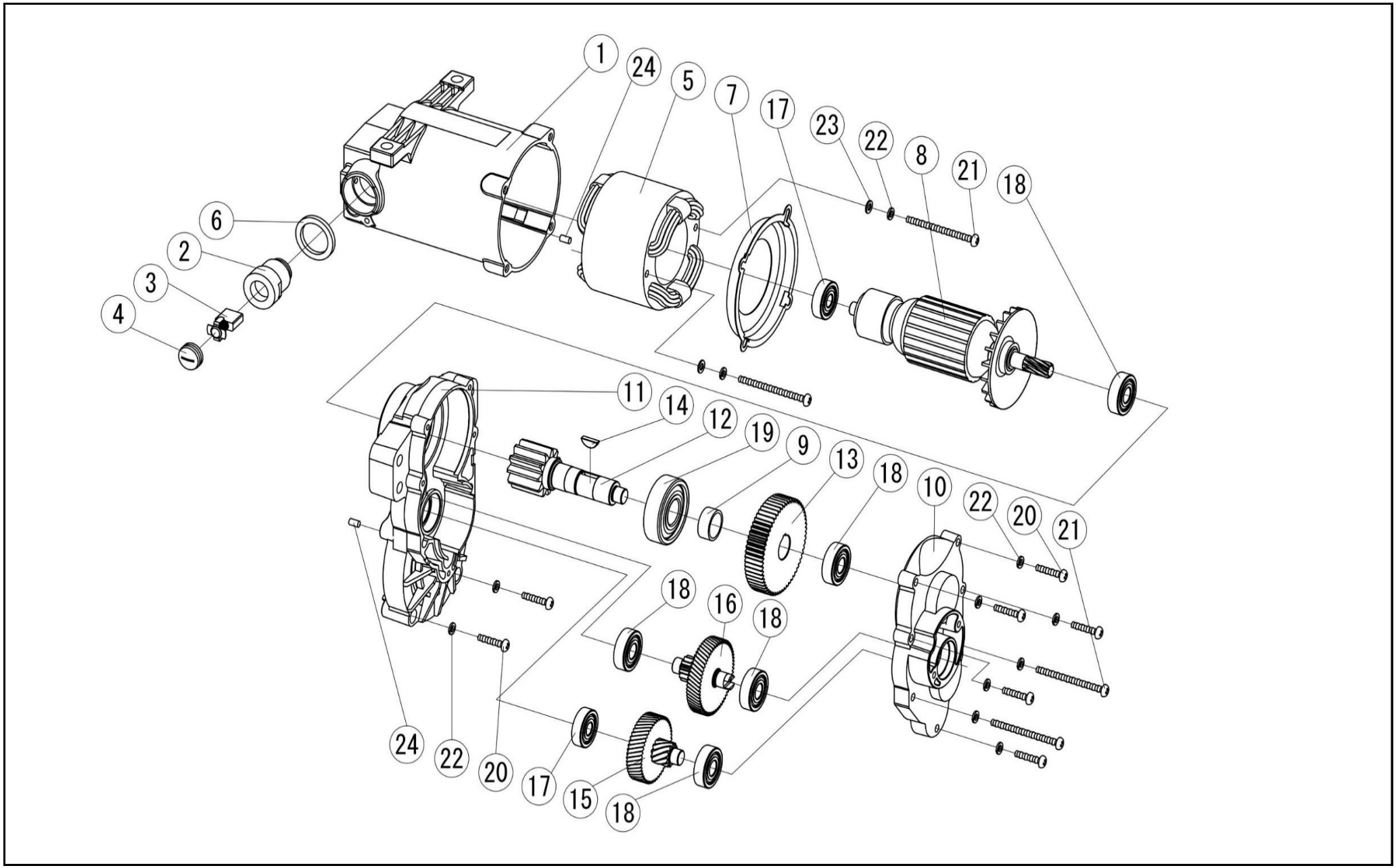

F50A

更新日　2024/10/1

5. モータ部詳細

図番	部品番号	部　品　名	数量	標準単価	摘要
1	FM25	ハウジング	1	16,530	
2	FM16	カーボンホルダ	2	2,810	
3	FM10	カーボンブラシ	1組	2,810	2個1組
4	FM17	カーボンキャップ	2	1,280	
5	FF39	ステータ（100V）	1	26,840	
6	FM41T	ストッププレート	2	650	
7	FM42T	ファンカバー	1	1,280	
8	FF40	アマチュア（100V）	1	34,310	
9	FF41	スペーサ	1	1,030	
10	FF21	ギヤカバー	1	10,820	
11	FF22	インナカバー	1	10,820	
12	FF44	スピンドル	1	16,020	
13	NM23	サードギヤ	1	6,930	
14	FM46	半丸キー	1	240	
15	FF42	ファーストギヤー式	1式	14,740	
16	FF43	セカンドギヤー式	1式	12,850	
17	S701	ボールベアリング　(6200ZZ)	2	710	
18	I202	ボールベアリング　(6201ZZ)	5	1,050	
19	7M30	ボールベアリング　(6304ZZ)	1	2,240	
20	W255	なべ小ねじ　(M5×25)	7	170	
21	W25B	なべ小ねじ　(M5×65)	4	170	
22	WG05	ばね座金　(M5)	11	170	
23		平座金　(呼び5)	2	170	
24	FM47	ベアリングロック	2	170	
	FM14T	リードワイヤ（青：カーボンホルダ⇔スイッチ）	1本	400	