Manual Open Die Head 50A (1/4 - 2")

295649 : BSPT 1/2 - 2"	295655 : NPT 1/4 - 2"
290020 : BSPT 1 - 2"	295656 : NPSM 1/2 - 2"
295652 : BSPT / BSPP / NPT 1/2 - 2"	290023 : PF16 - 54 / C15 - 51
295643 : BSPT / NPT / BSW 1/2 - 2"	29003A : PF20 - 32 P1.5
29002A : METRIC M8 - 52	29001B : UNC 5/16 - 2"

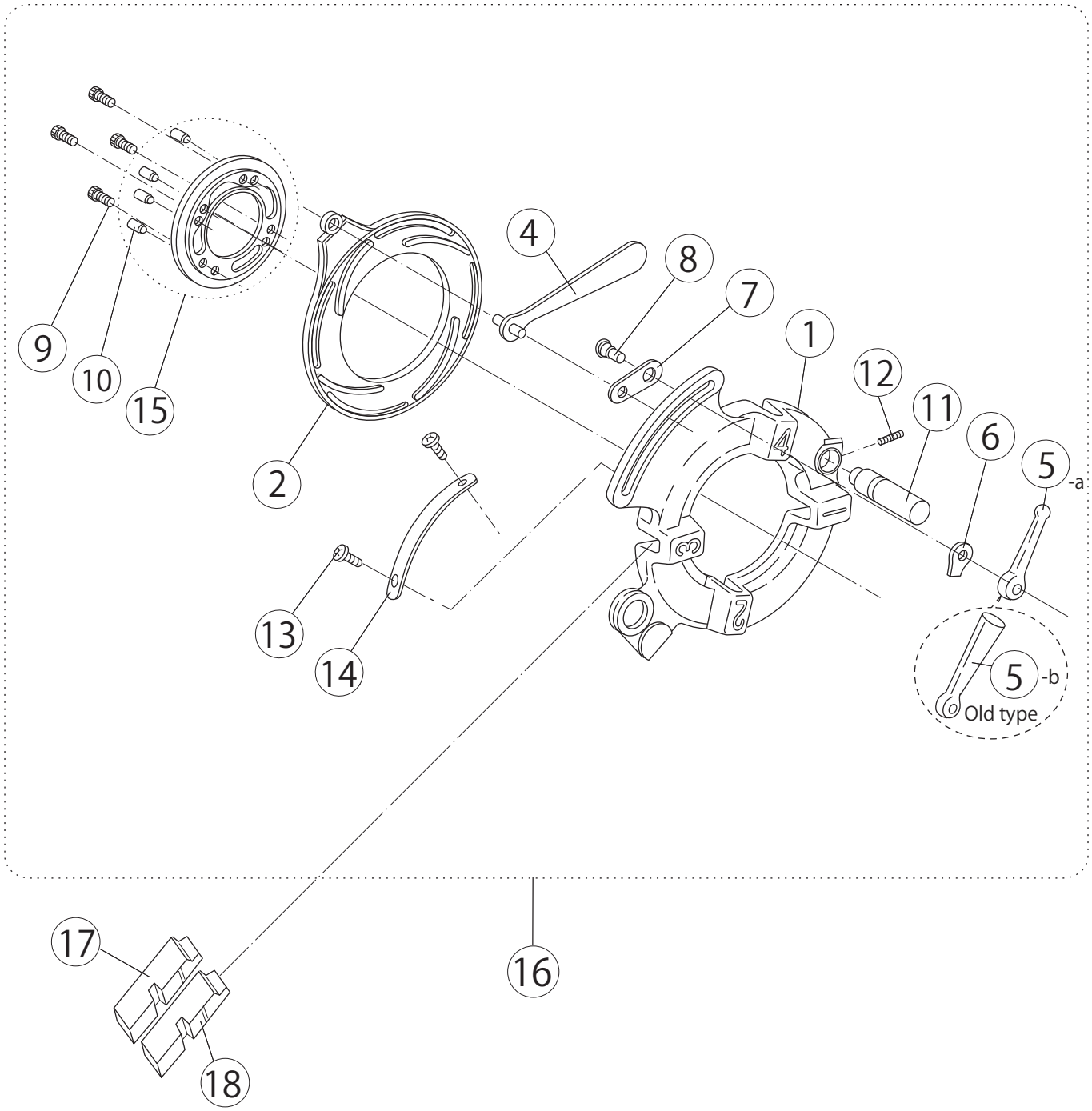

REX