更新日　2023/10/20

REX

パイプマシン

150A

部　品　価　格　表

発効　　2008年　　11月

150A

【366400】

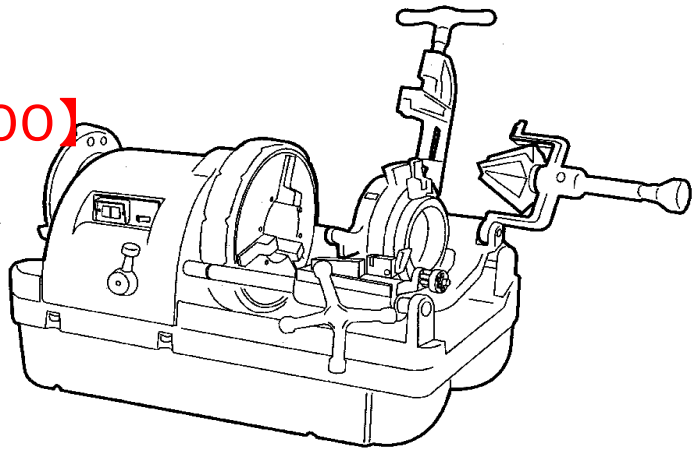

目次

1，　ベース部
2，　主軸台部
3，　主軸部
4，　モータ･変速部
5，　変速ギヤ部
6，　往復台部
7，　倣い部
8，　カッタ･リーマ部
9，　倣い式ダイヘッド 2．1／2－4　291045
10，　倣い式ダイヘッド 5－6　291065

150A

更新日　2023/10/20

1.ベース部

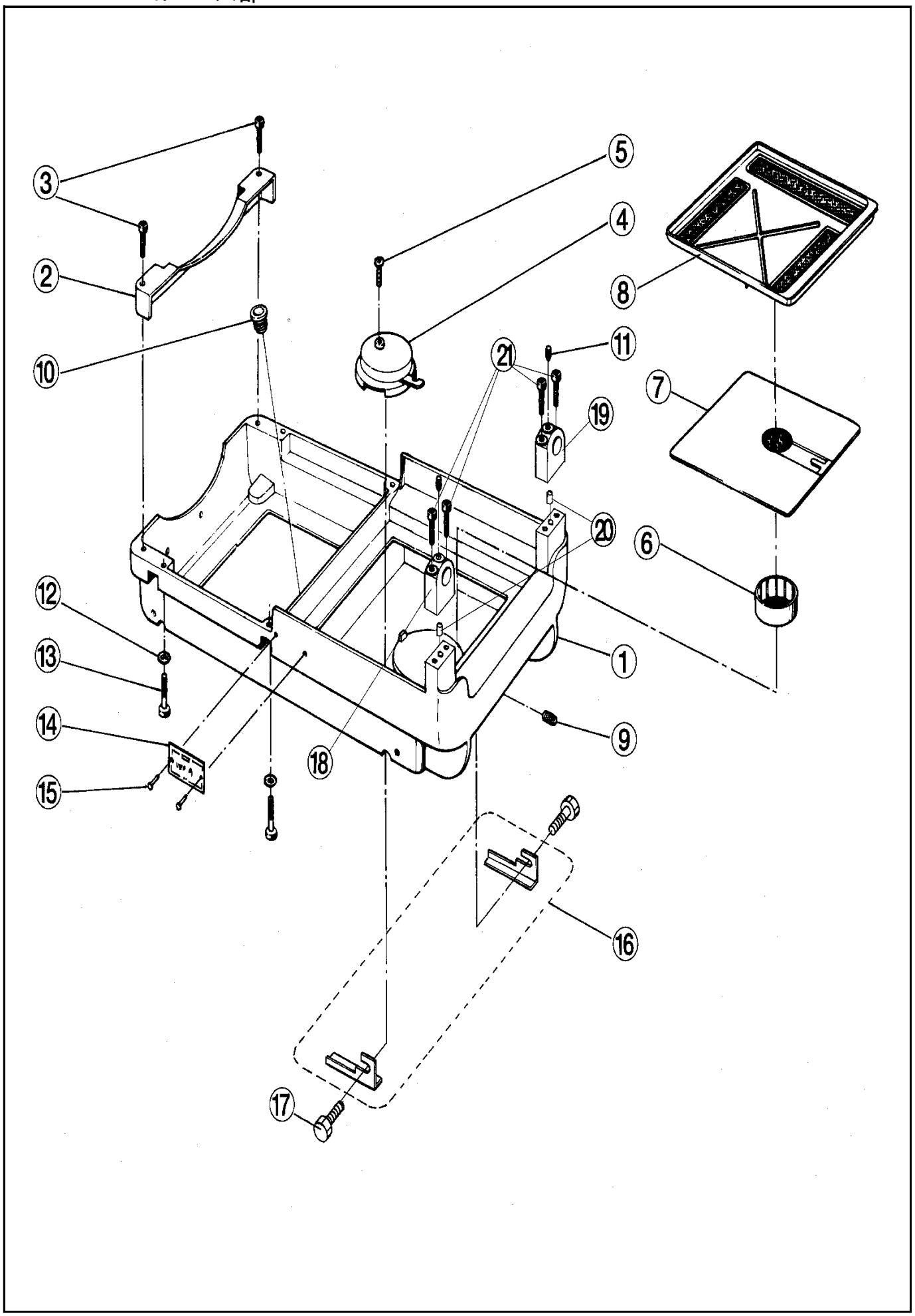

150A　　更新日　2023/10/20

1.ベース部

図番	部品番号	品　名		数量	標準単価	摘　要
1	A051	ベース	⑱⑲付	1	221,760	
2	A052	モータカバー		1	11,090	
3	W088	六角穴付きボルト	(M8×65)	2	150	
4	4047	ストレーナ		1	1,050	
5	WA55	タッピンねじ	(M5×8)	1	150	
6	A055	オイルポット		1	1,050	
7	A054	タンク上蓋		1	2,780	
8	A053	切粉受		1	6,930	
9	WA46	プラグ	(R1/2)	1	420	
10	1095	チューブブシュ		1	420	
11	W78B	六角穴付き止めねじ	(くぼみ先M8×12)	2	150	メック付き
12	WG10	ばね座金	(10)	1	150	
13	W004	六角穴付きボルト	(M10×40)	4	150	
14	E050	ネームプレート		1	－	
15	WN34	真鍮鋲	(#4×5)	2	150	
16	A063	車軸止め金セット		2組	1,030	(左・右各1×2)
17	W101	六角ボルト	(M10×30)	4	150	
18	A070	サポート(A)		1	11,090	
19	A071	サポート(B)		1	11,090	
20	A072	サポート用平行ピン	(12×25)	2	360	
21	W088	六角穴付きボルト	(M8×65)	4	150	
22						
23						
24						
25						
26						
27						
28						
29						
30						
31						
32						
33						
34						
35						
36						
37						
38						
39						
40						
41						
42						
43						
44						
45						
46						
47						
48						
49						
50						

2.主軸台部

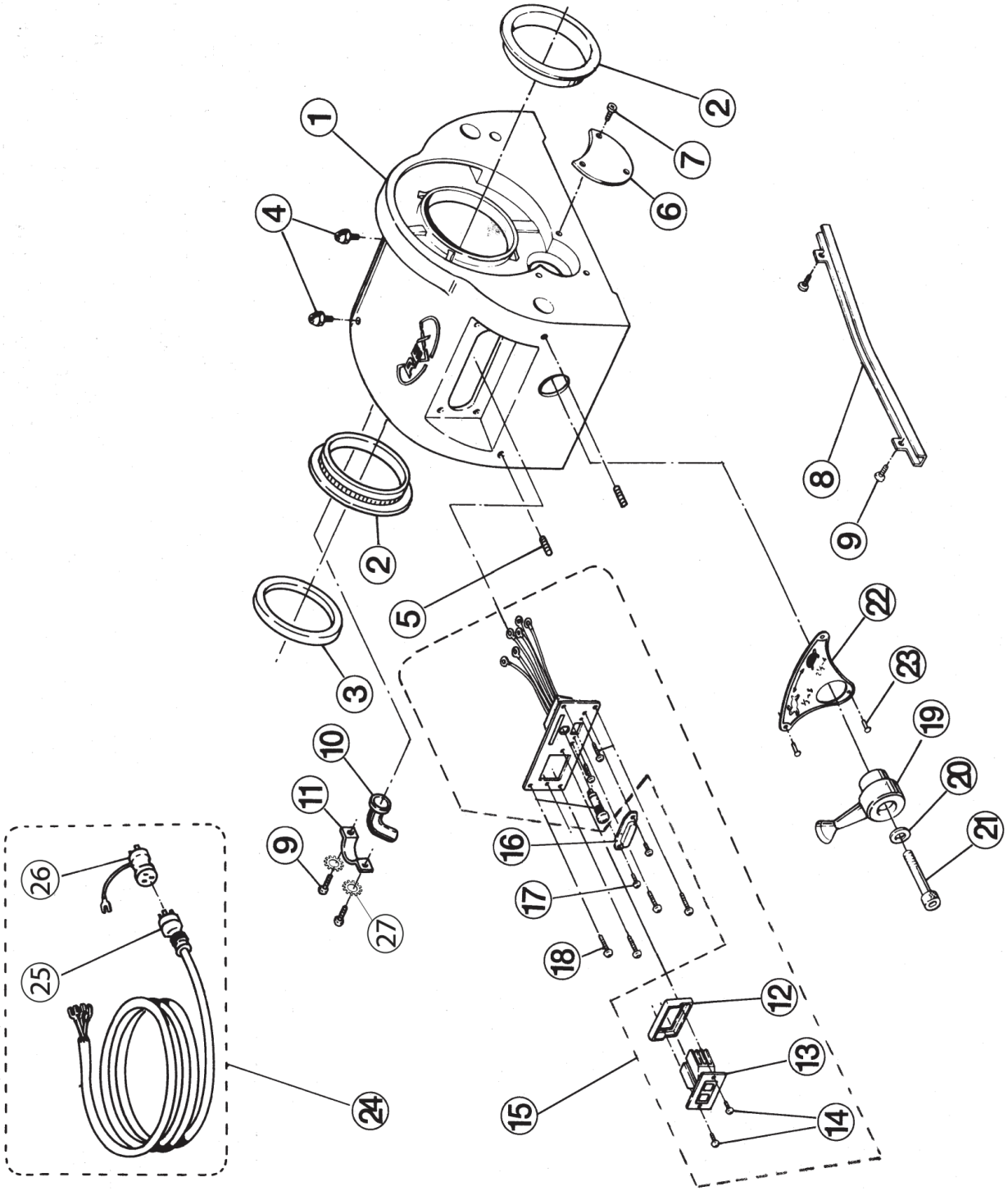

150A　　更新日　2023/10/20

2.主軸台部

図番	部品番号	品　名	数量	標準単価	摘　要
1	E001	主軸台	1	207,900	
2	E005	主軸メタル(前)	2	34,650	
3	E008	スラストリング	1	2,080	
4	J009	グリスニップル　(M6)	2	150	
5	W78B	六角穴付き止めねじ　(くぼみ先M8×12)	4	150	
6	A009	窓蓋	1	840	
7	W241	なべ小ねじ　(M4×8)	3	150	
8	A010	油受	1	1,050	
9	W242	なべ小ねじ　(M4×10)	4	150	
10	7021	コードブシュ	1	590	
11	7098	C-15サドル	1	150	
12	E032	スイッチパッキン	1	210	
13	N008	スイッチ	1	5,550	
14	W4A4	皿小ねじ　(M4×12)	1	150	
15	0EKS1S	100/200V切替スイッチ一式	1式	26,570	
16	E020	切替カバー	1	640	
17	W541	トラス小ねじ　(M4×5)	2	150	
18	W4A4	丸皿小ねじ　(M4×12)	4	150	
19	A303	変速ハンドル	1	3,470	
20	WG08	ばね座金　(8)	1	150	
21	W08C	六角穴付きボルト　(M8×60)	1	150	
22	E021	変速プレート	1	1,160	
23	WN34	真鍮鋲　(#4×5)	3	150	
24	04CT1S	キャブタイヤコード一式　(3P)	1式	6,930	
25	E031	防水ゴムキャップ　(WF7515)	1	1,920	
26	4081	アース付アダプタ	1	1,050	
27	WJ14	菊座金　(4)	2	150	
28					
29					
30					
31					
32					
33					
34					
35					
36					
37					
38					
39					
40					
41					
42					
43					
44					
45					
46					
47					
48					
49					
50					

150A

更新日　2023/10/20

3.主軸部

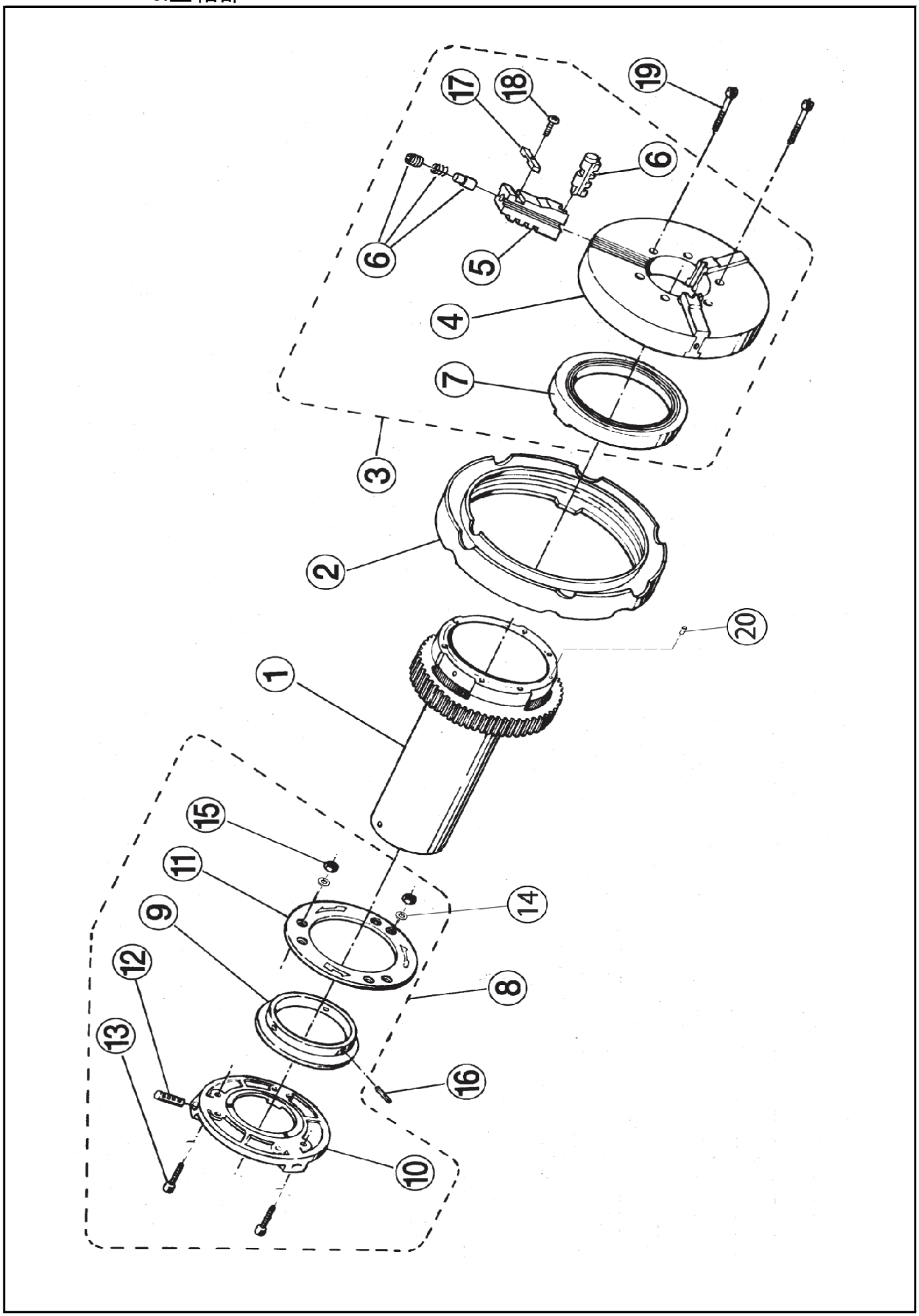

150A

更新日 2023/10/20

3.主軸部

図番	部品番号	品　名	数量	標準単価	摘　要
1	02EJ	主軸一式　（溝付きピン付）	1式	131,670	
2	E003	締付ホイール	1	48,510	
3	E016	チャック一式　（RT-RS）	1式	180,180	
4	EH00	チャック本体	1	94,710	
5	E0CJ	チャック親爪	1組	55,440	3ケ1組
6	A0RS	RS型チップ	1式	12,480	
7	ES00	前スクロール	1	45,050	
8	E006	後部スクロール一式	1式	62,370	
9	E0S3	後スクロール	1	21,490	
10	E0S1	スクロール受	1	24,260	
11	E0S2	スクロールカバー	1	13,860	
12	E0SS	スクロール爪	1組	6,240	3ケ1組
13	W063	六角穴付きボルト　（M6×20）	6	150	
14	WG06	ばね座金　（6）	6	150	
15		ナット　（M6）	6	150	
16	WL61	スプリングピン　（6×14）	3	150	
17	E849	抜け止めカラー	1	640	
18	W358	十字穴付き皿ボルト　（M6×10）	1	150	
19	W07C	六角穴付きボルト　（M7×59）	6	150	
20	WN08	平行ピン　（8×20）	1	150	
21					
22					
23					
24					
25					
26					
27					
28					
29					
30					
31					
32					
33					
34					
35					
36					
37					
38					
39					
40					
41					
42					
43					
44					
45					
46					
47					
48					
49					
50					

150A

更新日　2023/10/20

4.モータ・変速部

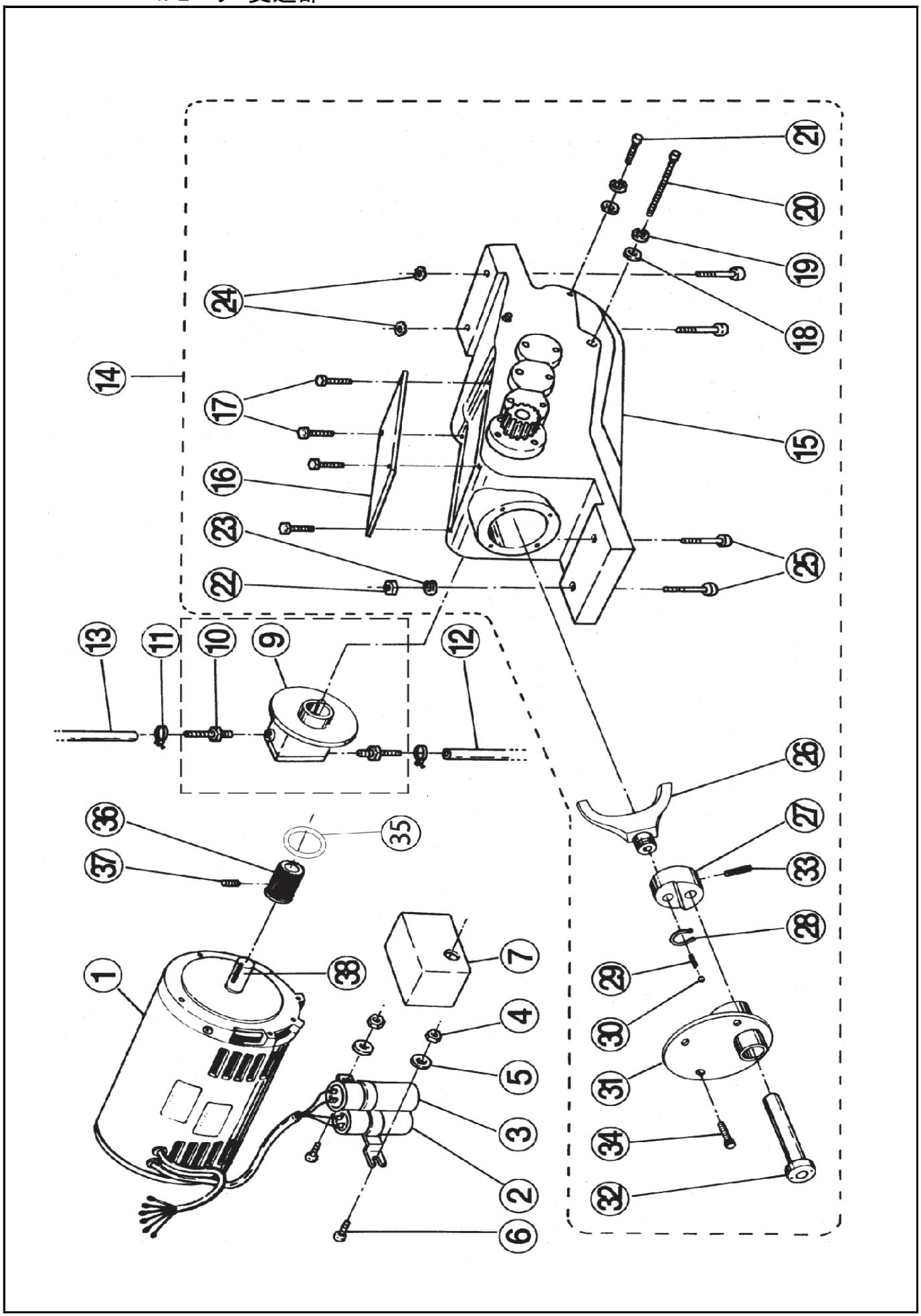

150A

更新日 2023/10/20

4.モータ・変速部

図番	部品番号	品　名		数量	標準単価	摘　要
1	A571	コンデンサモータ	750W　100/200V	1	131,670	
2	A575	起動用コンデンサ	コンデンサセット	1式	13,860	350μF-125V
3		運転用コンデンサ				60μF-300V
4	WC05	六角ナット	(M5)	2	150	
5		平座金	(5)	2	150	
6	W359	皿小ねじ	(M5×15)	2	150	
7	A336	コンデンサカバー		1	700	
9	A551	オイルポンプ	ｼﾞｮｲﾝﾄ2個付	1	19,640	
10	1035	ジョイント		2	290	
11	ZJ50	ホースバンド	(10mm)	2	210	
12		吸入ホース	580mm赤	1	1,050	
13		吐出ホース	350mm赤	1	1,050	
14	0EGS1S	ミッション一式	(変速ギヤー式内臓)	1式	194,040	
15	A301	ギヤケース		1	51,980	
16	A333	ギヤケース上蓋		1	700	
17	W060	六角穴付きボルト	(M6×10)	4	150	
18		平座金	(8)	3	150	
19	WG08	ばね座金	(8)	3	150	
20	W089	六角穴付きボルト	(M8×35)	2	150	
21	W066	六角穴付きボルト	(M6×35)	1	150	
22	WC10	六角ナット	(M10)	2	150	
23	WG10	ばね座金	(10)	2	150	
24	WJ10	菊座金	(10)	2	150	
25	W00A	六角穴付きボルト	(M10×65)	4	150	
26	A306	シフター		1	5,550	
27	A305	変速レバー		1	12,140	
28	WW15	C形止め輪	(軸用 15)	1	150	
29	5176	シフターバネ		1	150	
30	WQ08	鋼球	(8)	1	150	
31	A302	前蓋		1	10,060	
32	A304	変速レバー軸		1	2,080	
33	WL55	スプリングピン	(5×25)	1	150	
34	W062	六角穴付きボルト	(M6×16)	4	150	
35	A193	オイルシール	AC42559	1	1,280	
36	A344	モータギヤ		1	9,010	
37	W78A	六角穴付き止めネジ	(M8×8)	1	150	
38		モータキー	(6×6×32)	1	360	
39						
40						
41						
42						
43						
44						
45						
46						
47						
48						
49						
50						

150A

更新日　2023/10/20

5.変速ギヤ部

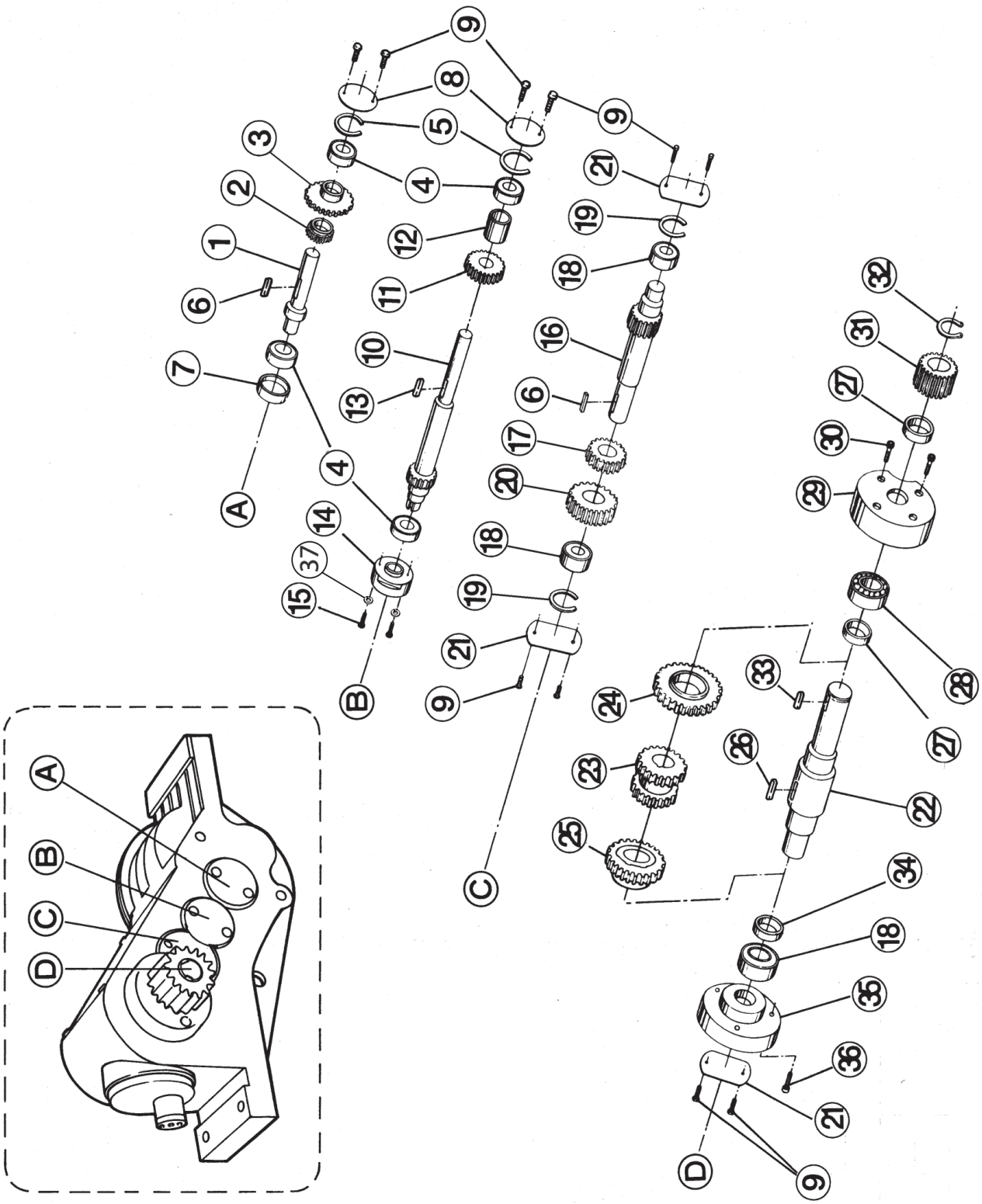

150A

更新日　2023/10/20

5.変速ギヤ部

図番	部品番号	品　名		数量	標準単価	摘　要
1	A315	A軸		1	3,470	
2	E333	A軸ギヤ1	小	1	7,860	
3	E334	A軸ギヤ2	大	1	10,400	
4	1301	ベアリング	(6003LLU)	4	1,570	
5		サークリップ	(AR33)	2	150	
6	WR56	キー	(5×5×22)	2	150	
7	A317	A軸ベアリングカラー		1	530	
8	A332	丸鉄板	(55)	2	360	
9	W060	六角ボルト	(M6×10)	10	150	
10	A318	B軸		1	10,060	
11	E312	B軸ギヤ		1	11,090	
12	A319	B軸カラー		1	390	
13	WR53	キー	(5×5×13)	1	160	
14	A320	B軸押え蓋		1	6,930	
15	W067	六角穴付きボルト	(M6×40)	2	150	
16	E321	C軸		1	10,060	
17	E331	C軸ギヤ1	小	1	5,550	
18	A191	ベアリング	(6004LLU)	3	1,570	
19	WXA6	サークリップ	(AR40)	2	150	
20	E332	C軸ギヤ2	大	1	12,140	
21	A331	丸鉄板	(62)	3	360	
22	A323	D軸		1	8,670	
23	A309	クラッチ		1	35,810	
24	E307	クラッチギヤ(大)		1	17,330	
25	E308	クラッチギヤ(小)		1	13,860	
26	WT030	キー	(両丸10×8×50)	1	240	
27	A324	D軸カラー(大)		2	630	
28	A192	ベアリング	(6205LLU)	1	1,740	
29	A327	D軸押え蓋		1	9,240	
30	W06B	六角穴付きボルト	(M6×25)	4	150	
31	A314	D軸ギヤ		1	8,670	
32	WW25	C形止め輪	(軸用25)	1	150	
33	WR740	キー	(7×7×28)	1	150	
34	A325	D軸カラー(小)		1	530	
35	A328	D軸蓋		1	6,130	
36	W062	六角穴付きボルト	(M6×16)	3	150	
37	WG06	ばね座金	M6ﾕﾆｸﾛ	2	150	
38						
39						
40						
41						
42						
43						
44						
45						
46						
47						
48						
49						
50						

150A

更新日　2023/10/20

6.往復台部

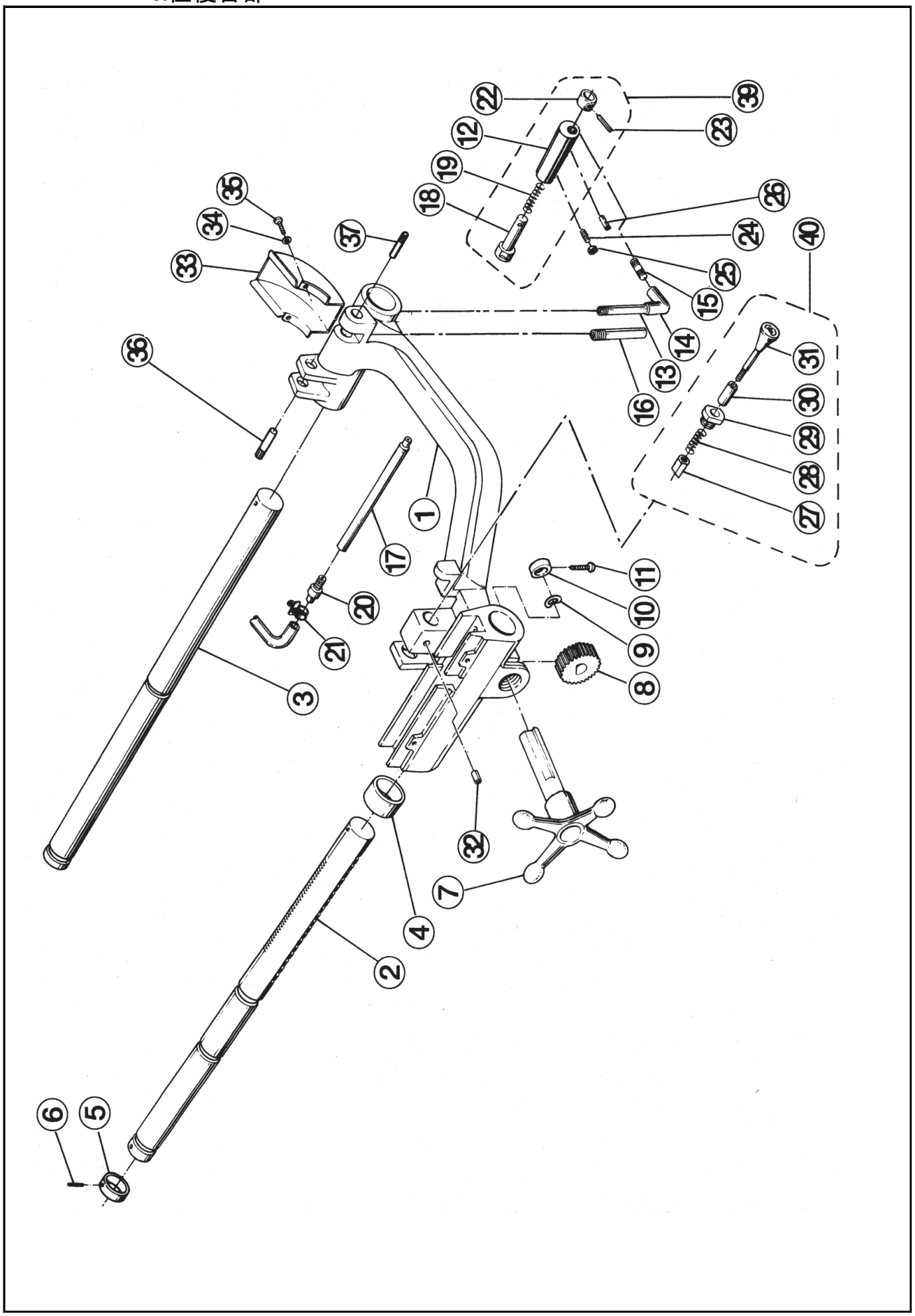

150A

更新日　2023/10/20

6.往復台部

図番	部品番号	品　名	数量	標準単価	摘　要
1	A101	往復台	1	83,160	
2	A526	受けパイプ(A)	1	19,410	
3	A527	受けパイプ(B)	1	13,860	
4	A520	受パイプカラー	1	700	
5	8032	ストップカラー	1	840	
6	WL54	スプリングピン　(5×20)	1	150	
7	A517	送りハンドル	1	9,010	
8	A515	送り歯車	1	4,160	
9	WH20	波座金　(20)	1	150	
10	9018	歯車軸止めカラー	1	700	
11	W256	なべ小ねじ　(M5×30)	1	150	
12	7007	オイルパイプ継手	1	3,470	
13	A112	オイルパイプ(B)	1	700	
14	A064	エルボ　(1/4)	1	530	
15	A073	ニップル　(1/4)	1	530	
16	A138	排油ノズル	1	420	
17	A111	オイルパイプ(A)	1	2,080	
18	7017	継手軸	1	840	
19	7220	チェッキばね	1	150	
20	1035	ジョイント	1	290	
21	ZJ50	ホースバンド　(10㎜)	1	210	
22	7018	継手ノブ	1	700	
23	WL37	スプリングピン　(3×25)	1	150	
24	W665	六角穴付き止めねじ　(とがり先M6×15)	1	150	
25	WD06	三種ナット　(M6)	1	150	
26	WL85	スプリングピン　(8×25)	1	150	
27	A109	ダイヘッド止め軸	1	1,390	
28	A115	ダイヘッド止めばね	1	290	
29	A110	ダイヘッド止め軸蓋	1	1,390	
30	A119	つまみ軸ブシュ	1	150	
31	A117	ダイヘッド開放つまみ	1	700	
32	WL61	スプリングピン　(6×14)	1	150	
33	E121	油カバー	1	2,080	
34	WG06	ばね座金　(6)	2	150	
35	W261	なべ小ねじ　(M6×10)	2	150	
36	A209	カッタ受ピン	1	840	
37	A254	リーマホルダ取付軸	1	700	
38					
39	0EOJ1S	オイルパイプ継手一式	1式	6,930	
40	03EP	開放つまみセット	1式	5,550	
41					
42					
43					
44					
45					
46					
47					
48					
49					
50					

150A

更新日　2023/10/20

7.倣い部

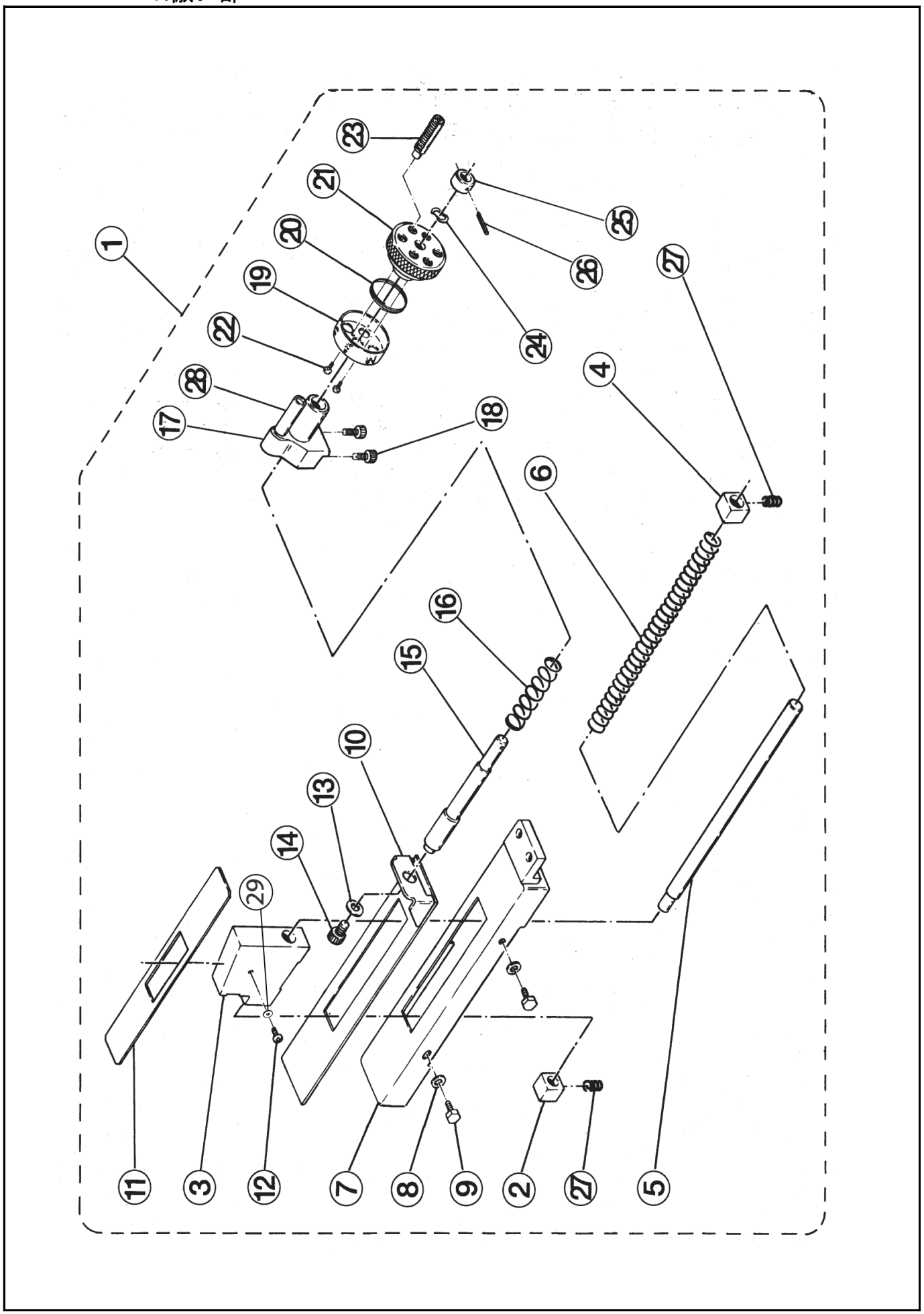

150A　　更新日 2023/10/20

7.倣い部

図番	部品番号	品　名	数量	標準単価	摘 要
1	0ENA1S	倣い板一式	1式	40,430	図8・9・27を除く
2	T032	サイズ棒受(A)	1	570	
3	A102	倣い板	1	13,860	
4	T033	サイズ棒受(B)	1	570	
5	E117	サイズ棒	1	570	
6	A114	サイズ調整ばね	1	700	
7	E122	倣いカバー(A)	1	3,470	
8	WI62	平座金　(6)	2	150	
9	W161	六角ボルト　(M6×10)	2	150	
10	E123	倣いカバー(B)	1	2,080	
11	E124	倣いカバー(C)	1	1,050	
12	W251	なべ小ねじ　(M5×8)	1	150	
13	WI81	平座金　(8)	1	150	
14	W08T	六角穴付きボルト　(M8×12)	1	150	
15	E125	調整棒	1	1,850	
16	E128	調整棒ばね	1	290	
17	E126	調整棒受	1	8,320	
18	W061	六角穴付きボルト　(M6×12)	2	150	
19	E129	サイズカバー	1	1,390	
20	J151	サイズ当りばね	1	700	
21	J125	サイズ板	1	5,550	
22	W231	なべ小ねじ　(M3×5)	2	150	
23	E131	サイズ当り　(21/2B用)	1	570	
23	E132	サイズ当り　(3B用)	1	570	
23	J231	サイズ当り　(5B、6B用)	1	570	
23	J233	サイズ当り　(31/2B用)	1	570	
23	J242	Wサイズ当り2.2/1　(4B)(6B二度切り用)	1	570	1回目用
23	J242	Wサイズ当り2.1.2　(6B二度切り用)	1	570	2回目用
24	WH12	波座金　(12)	1	150	
25	J126	サイズ板押え	1	700	
26	WL46	スプリングピン　(4×20)	1	150	
27	E140	倣い板ばね	2	150	
28	E127	当りピン	1	870	
29	WI53	平座金　5X16X1.6	1	150	
30					
31					
32					
33					
34					
35					
36					
37					
38					
39					
40					

150A

更新日　2023/10/20

8.カッタ・リーマ部

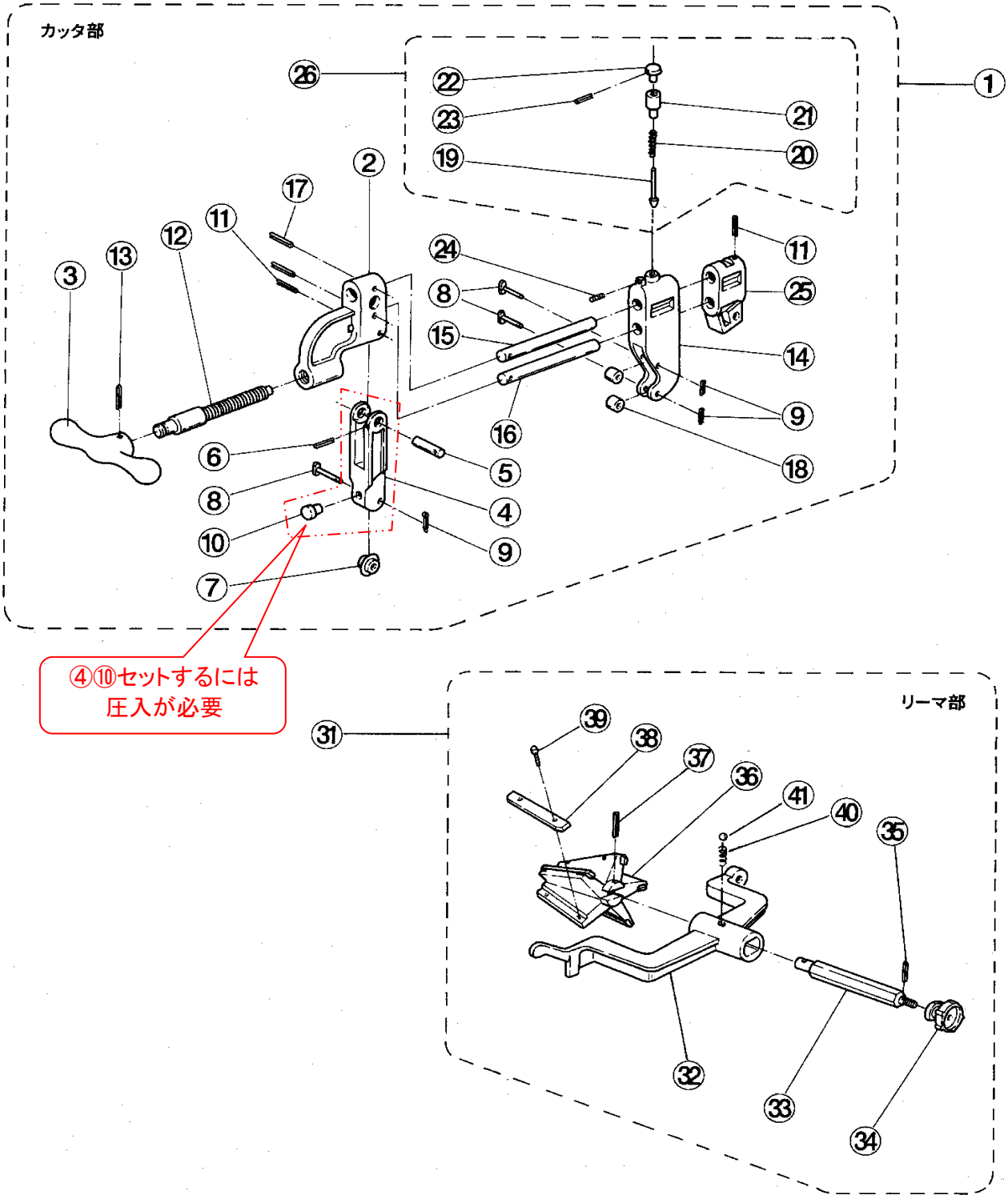

150A　　更新日　2023/10/20

8.カッタ・リーマ部

図番	部品番号	品　名	数量	標準単価	摘　要
1	0ECU1S	カッター式	1式	132,830	
2	E201	カッタフレーム	1	33,500	
3	E205	カッタハンドル	1	4,160	
4	E202	ガイド(A)	1	8,320	E202 と E210 圧入必要
10	E210	ガイド(A)当り	1	700	セット取替
5	E209	ガイド(A)ピン	1	420	
6	WL48	スプリングピン　(4×30)	1	150	
7	135076	カッタ刃	1	#VALUE!	製品扱い
8	5079	カッタピン(長)	5	360	
9	WN12	割りピン　(#2.3×15)	5	150	
11	WL64	スプリングピン　(6×20)	2	150	
12	E208	調整ねじ	1	6,240	
13	WL68	スプリングピン　(6×36)	1	150	
14	E203	ガイド(B)	1	39,270	
15	E206	カッタ軸(A)	1	5,550	
16	E207	カッタ軸(B)	1	2,080	
17	WL67	スプリングピン　(6×32)	2	150	
18	5074	カッタローラ	2	700	
19	E215	カッタノッチ	1	1,050	
20	7220	ノッチばね	1	150	
21	E216	ノッチホルダ	1	1,050	
22	E217	ノッチノブ	1	1,390	
23	WL39	スプリングピン　(3×35)	1	150	
24	W68A	六角穴付き止めねじ　(とがり先8×14)	1	150	メック付き
25	E204	カッタ受	1	31,190	
26	02EE	カッタノッチセット	1式	4,050	
31	OERM1S	リーマー式	1式	76,230	
32	A251	リーマホルダ	1	17,330	
33	A253	リーマ軸	1	6,240	
34	1094	リーマ握り	1	2,780	
35	WL41	スプリングピン　(4×10)	1	150	
36	E255	リーマ本体	1	54,290	
37	WL89	スプリングピン　(8×55)	1	150	
38	E256	リーマ刃	5	6,470	
39	W062	六角穴付きボルト　(M6×16)	10	150	
40	5096	リーマホルダばね	1	150	
41	WQ08	鋼球　(8)	1	150	

150A　　更新日　2023/10/20

9.ダイヘッド部　（倣い式自動切上 21/2～4）　品番　291045

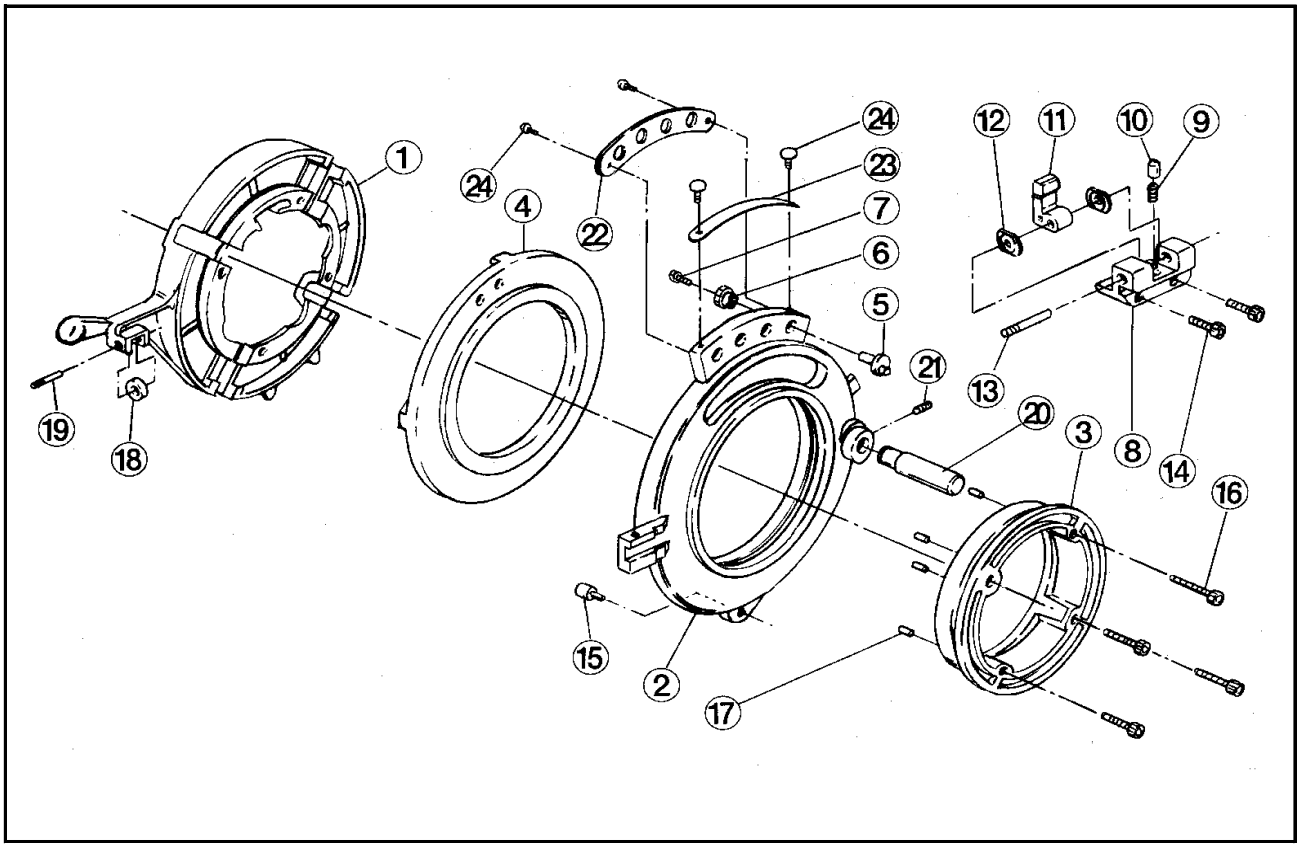

図番	部品番号	品　名	数量	標準単価	摘　要
1	E611	ダイヘッド本体	1	74,800	
2	E612	受板	1	34,650	
3	J068	丸蓋	1	15,250	
4	J067	案内	1	20,790	
5	7692	位置決め偏心ピン	4	1,050	
6	7693	位置決め偏心ピンカラー	4	530	
7	W060	六角穴付きボルト　（M6×10）	4	150	
8	J073	ノッチホルダ	1	8,320	
9	7752	ノッチばね	1	150	
10	7790	ノッチピン	1	150	
11	7690	位置決めノッチ	1	2,080	
12	7743	調整板	2	150	
13	7742	ノッチ軸	1	570	
14	W082	六角穴付きボルト　（M8×20）	2	150	
15	J077	位置決めピン	1	210	
16	W067	六角穴付きボルト　（M6×40）	4	150	
17	G860	チェーザノッチ	4	420	
18	T008	ローラ	1	570	
19	3412	ローラ止めピン	1	210	
20	A160	ダイヘッド取付軸	1	3,470	
21	W661	六角穴付き止めねじ　（とがり先M6×6）	1	150	
22	E614	微調整プレート	1	570	
23	E613	目盛プレート	1	420	
24	WN34	真鍮鋲　4X5	4	150	
25					

150A　　更新日 2023/10/20

10.ダイヘッド部 （倣い式自動切上 5～6）　品番　291065

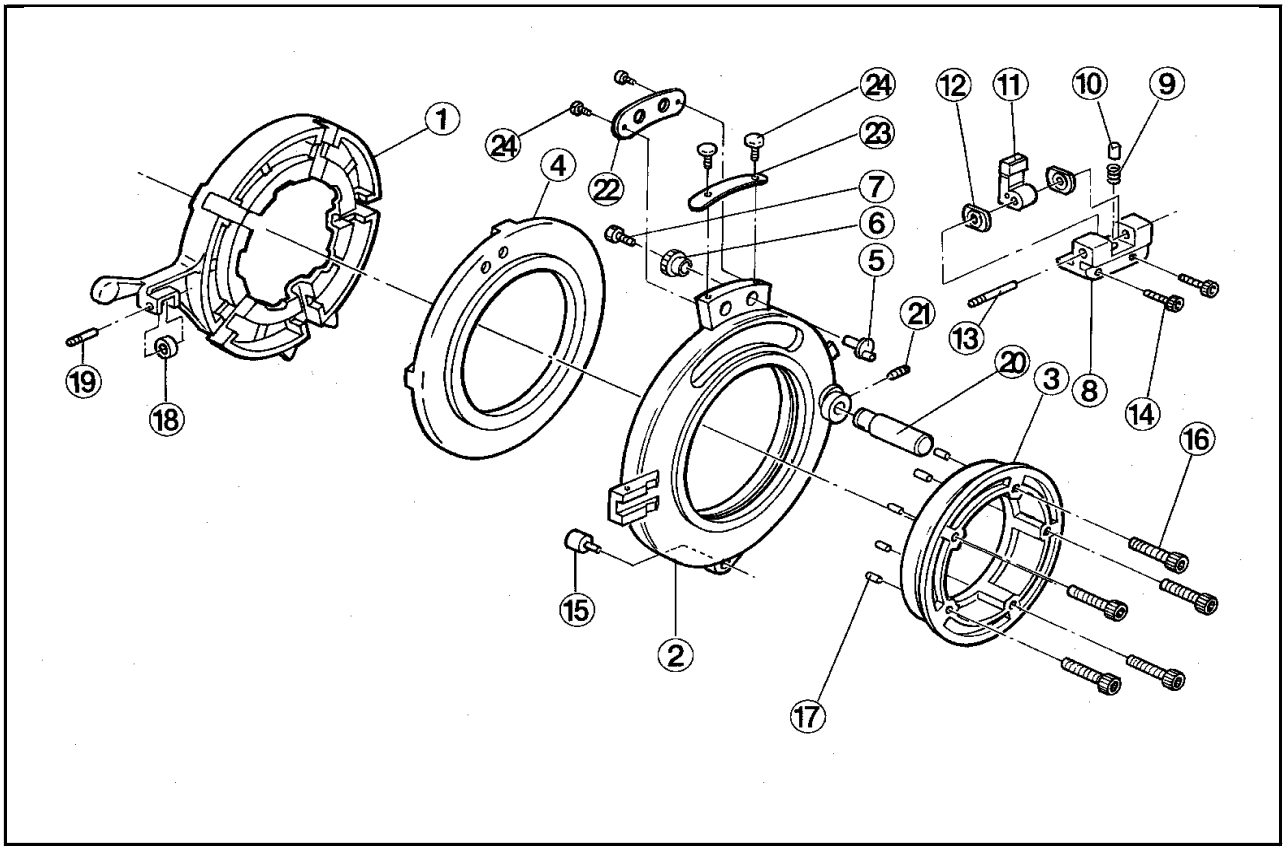

図番	部品番号	品　名	数量	標準単価	摘　要
1	E601	ダイヘッド本体	1	62,700	
2	E602	受板	1	34,650	
3	E604	丸蓋	1	25,410	
4	E603	案内	1	27,720	
5	7692	位置決め偏心ピン	2	1,050	
6	7693	位置決め偏心ピンカラー	2	530	
7	W060	六角穴付きボルト　（M6×10）	2	150	
8	J073	ノッチホルダ	1	8,320	
9	7752	ノッチばね	1	150	
10	7790	ノッチピン	1	150	
11	7690	位置決めノッチ	1	2,080	
12	7743	調整板	2	150	
13	7742	ノッチ軸	1	570	
14	W082	六角穴付きボルト　（M8×20）	2	150	
15	J077	位置決めピン	1	210	
16	W067	六角穴付きボルト　（M6×40）	5	150	
17	G860	チェーザノッチ	5	420	
18	T008	ローラ	1	570	
19	3412	ローラ止めピン	1	210	
20	A160	ダイヘッド取付軸	1	3,470	
21	W661	六角穴付き止めねじ　（とがり先M6×6）	1	150	
22	E607	微調整プレート	1	420	
23	E606	目盛プレート	1	420	
24	WN34	真鍮鋲　4X5	4	150	
25					